深圳市福田区

梅林街道城中村垃圾收集点提升工程

（施工图）

深圳广域

工程设计咨询有限公司

Shenzhen Guangyu
Engineering design & consultation Co.,Ltd

2021.09

图 纸 目 录

序号	图 纸 名 称	图号	比例	图 幅	备 注
1	封面			A3	
2	图纸目录	ML-01		A3	
3	设计说明	ZS-01		A3	
4	上梅林村（靠梅兴苑）垃圾分类点改造平面图	ZS-02	1:50	A3	
5	新兴村39栋垃圾分类点改造平面图	ZS-03	1:50	A3	
6	荔园村垃圾分类点改造平面图	ZS-04	1:50	A3	
7	上梅新村12栋垃圾分类点改造平面图	ZS-05	1:50	A3	
8	上梅新村12栋垃圾收集点现状照片	ZS-06	1:50	A3	
9	上梅新村18栋垃圾分类点改造平面图	ZS-07	1:50	A3	
10	上梅新村18栋垃圾收集点现状照片	ZS-08	1:50	A3	
11	上梅林股份公司旁垃圾分类点改造平面图	ZS-09	1:50	A3	
12	上梅新村-栋垃圾分类点改造平面图	ZS-10	1:50	A3	
13	富盛花园2栋垃圾分类点改造平面图	ZS-11	1:50	A3	
14	河背村50、136栋垃圾分类点改造平面图	ZS-12	1:50	A3	
15	河背村124、137栋垃圾分类点改造平面图	ZS-13	1:50		
16	金梅花园2栋垃圾分类点改造平面图	ZS-14	1:50		
17	金梅花园1栋垃圾分类点改造平面图	ZS-15	1:50		
18	金梅花园6栋垃圾分类点改造平面图	ZS-16	1:50		
19	金梅花园9栋垃圾分类点改造平面图	ZS-17	1:50		
20	下梅林村33栋垃圾分类点改造平面图	ZS-18	1:50		
21	下梅林村60栋垃圾分类点改造平面图	ZS-19	1:50		
22	下梅林村45栋、享家公寓垃圾分类点改造平面图	ZS-20	1:50		
23	围面村6栋、消防应急站垃圾分类点改造平面图	ZS-21	1:50		
24	围面村电房、51栋垃圾分类点改造平面图	ZS-22	1:50		
25	围面村109、110栋垃圾分类点改造平面图	ZS-23	1:50		
26	围面村3栋、锦安楼1栋垃圾分类点改造平面图	ZS-24	1:50		
27	裕林花园1栋垃圾分类点改造平面图	ZS-25	1:50	A3	
28	围面村82栋垃圾分类点改造平面图	ZS-26	1:50	A3	
29	上梅新村东侧垃圾收集点改造平面图	ZS-27	1:50	A3	
30	雨棚大样图一	DT-01	1:50	A3	
31	雨棚大样图二	DT-02	1:50	A3	
32	雨棚大样图三	DT-03	1:50	A3	
33	洗手盆大样图	DT-04	1:10	A3	
34	排水沟大样图	DT-05	1:10	A3	
35	地面及埋管大样图	DT-06	1:10	A3	
36	地面及埋管、路灯大样图	DT-07	1:20	A3	

会 签 栏
COORDINATION

建筑 ARCH.		给排水 PLUMBING	
结构 STRUCT.		暖通空调 HVAC.	
电气 ELEC.		弱电 WEAK ELEC.	

版本号 MARK	日期 DATE	修改内容 DESCRIPTION

注册章

资质章

审 定 AUTHORIZED BY	廖作宏	廖作宏
审 核 PROCESSED BY	廖作宏	廖作宏
项目负责人 PROJECT DIRECTOR	张寿达	张寿达
校 对 CHECKED BY	张寿达	张寿达
设 计 DESIGNED BY	陈煜业	陈煜业

建设单位 CLIENT 深圳市福田区梅林街道办事处

工程名称 PROJECT 梅林街道城中村垃圾收集点提升工程

图 名 TITLE 图纸目录

设计号 PROJECT No.		阶 段 STATUS	施工图
专 业 DISCIPLINE	装修	图 号 DRAWING No.	ML-01
版 本 REV.	A	日 期 DATE	2021.09

深圳广域
工程设计咨询有限公司
Shenzhen Guangyu
Engineering design & consultation Co.,Ltd

工程设计证书编号： A444004738

版权所有，未经授权，不得复制

施工图设计说明

一、工程名称：
本设计图纸为“梅林街道城中村垃圾收集点提升工程”施工图

二、设计依据：
1、《房屋建筑制图统一标准》 GB/T 50001-2017
2、《民用建筑设计统一标准》 GB50352-2019
3、《钢结构设计规范》 GB50017-2017
4、《钢结构工程施工质量验收规范》 GB50205-2001
5、《建筑抗震设计规范》 GB50011-2010（2016版）
6、《建筑结构荷载规范》 GB50009-2012
7、《钢结构焊接规范》 GB50661-2011
8、《涂装前钢材表面锈蚀等级和除锈等级》 GB8923-2011
9、《建筑玻璃应用技术规程》 JGJ113-2009
10、《无障碍设计规范》 GB50763—2012
11、《建筑地面设计规范》GB50037-2013
12、《建筑地面工程施工质量验收规范》GB50209-2010
13、《建筑工程施工质量验收统一标准》 GB50300-2013
14、《建筑给水排水设计规范》 GB50015-2019
15、《室外排水设计规范》 GB50014-2006(2016版)
16、《建筑给水排水及采暖工程施工质量验收规范》GB50242-2002
17、本工程设计任务书；本专业行业现行规范及规程。

三、工程概况：
施工地点：福田区梅林街道（上梅林新村、荔园村、新兴村、河背村、金梅花园、下梅林村、围面村）。

四、设计范围：
本工程主要包括：
1、现有垃圾分类点提升改造；
2、各垃圾分类点增加给水管道及照明灯具、部分增加钢结构玻璃雨棚及更换洗手盆；
3、其他详见图纸。

五、其它事项：
1、设计中未注明处按原土建一次装修施工。
2、现场尺寸与图纸不同时，以现场为准。
3、平面图中所有尺寸均以毫米为单位，标高以米为单位。
4、所有预埋钢构件均为热镀锌钢材、不锈钢为304不锈钢，钢结构构件表面氟碳漆80μm。
5、竣工结算按实际尺寸调整

0.6m高×0.8m宽公示牌
KT板打印

0.4m高×0.6m宽完工牌
2厚不锈钢板 字体及图案蚀印

会 签 栏
COORDINATION

建筑 ARCH.		给排水 PLUMBING	
结构 STRUCT.		暖通空调 HVAC.	
电气 ELEC.		弱电 WEAK ELEC.	

版本号 MARK	日期 DATE	修改内容 DESCRIPTION

注册章

资质章

审定 AUTHORIZED BY	廖作宏	廖作宏
审核 PROCESSED BY	廖作宏	廖作宏
项目负责人 PROJECT DIRECTOR	张寿达	张寿达
校对 CHECKED BY	张寿达	张寿达
设计 DESIGNED BY	陈煜业	陈煜业

建设单位 CLIENT 深圳市福田区梅林街道办事处

工程名称 PROJECT 梅林街道城中村垃圾收集点提升工程

图名 TITLE 设计说明

设计号 PROJECT No.		阶段 STATUS	施工图
专业 DISCIPLINE	装修	图号 DRAWING No.	ZS-01
版本 REV.	A	日期 DATE	2021.09

深圳广域
工程设计咨询有限公司
Shenzhen Guangyu
Engineering design & consultation Co.,Ltd
工程设计证书编号： A444004738

版权所有，未经授权，不得复制

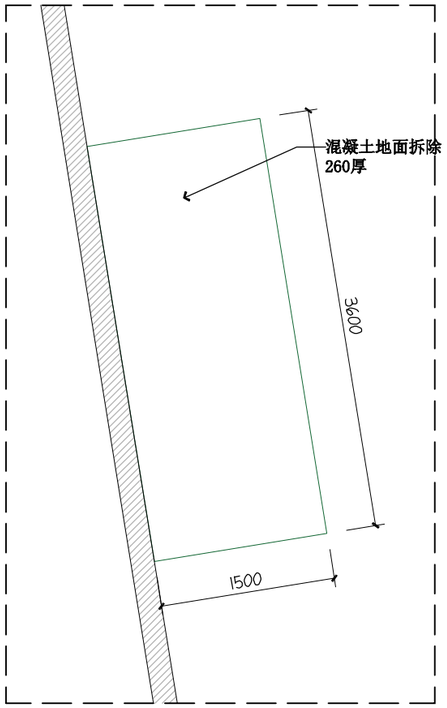

垃圾分类点拆除平面图

SCALE 1:50　上梅林村（靠梅兴苑）

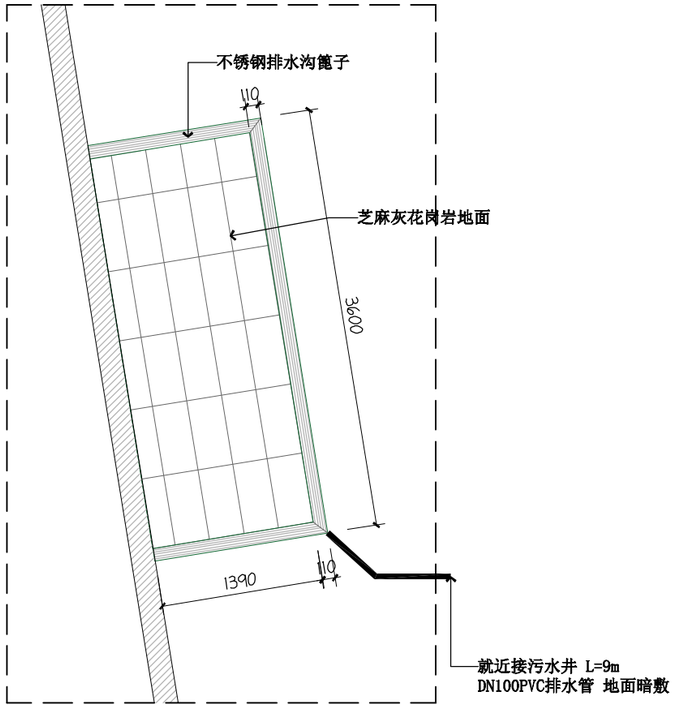

垃圾分类点地面铺贴图

SCALE 1:50　上梅林村（靠梅兴苑）

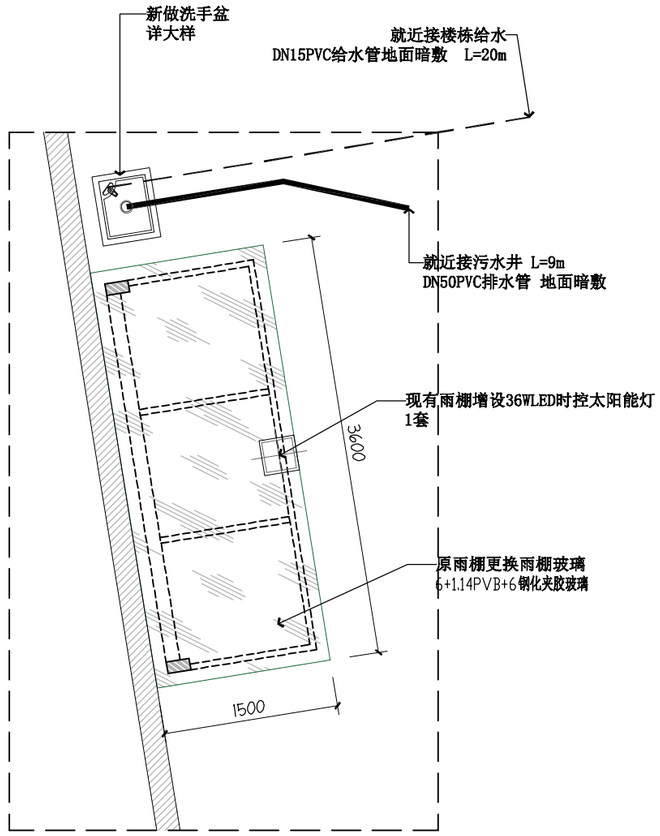

垃圾分类点改造平面图

SCALE 1:50　上梅林村（靠梅兴苑）

现状照片

上梅林村（靠梅兴苑）

会　签　栏
COORDINATION

建筑 ARCH.		给排水 PLUMBING	
结构 STRUCT.		暖通空调 HVAC.	
电气 ELEC.		弱电 WEAK ELEC.	

版本号 MARK	日期 DATE	修改内容 DESCRIPTION

注册章

省质章

审定 AUTHORIZED BY	廖作宏	廖作宏
审核 PROCESSED BY	廖作宏	廖作宏
项目负责人 PROJECT DIRECTOR	张寿达	张寿达
校对 CHECKED BY	张寿达	张寿达
设计 DESIGNED BY	陈煜业	陈煜业

建设单位 CLIENT　深圳市福田区梅林街道办事处

工程名称 PROJECT　梅林街道城中村垃圾收集点提升工程

图名 TITLE　上梅林村（靠梅兴苑）垃圾分类点改造平面图

设计号 PROJECT No.		阶段 STATUS	施工图
专业 DISCIPLINE	装修	图号 DRAWING No.	ZS-02
版本 REV.	A	日期 DATE	2021.09

深圳广域
工程设计咨询有限公司
Shenzhen Guangyu
Engineering design & consultation Co.,Ltd

工程设计证书编号：A444004738

版权所有，未经授权，不得复制

垃圾分类点拆除平面图

SCALE 1:50　　新兴村39栋

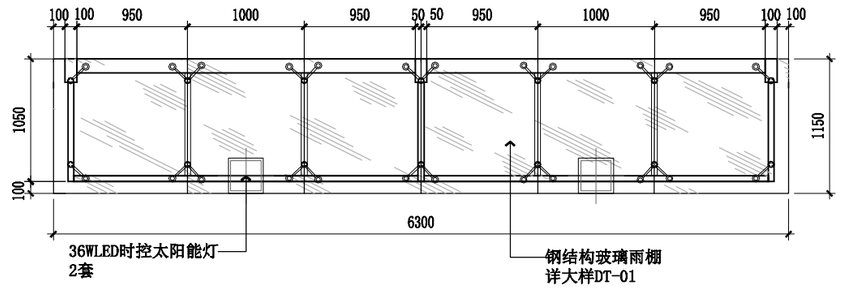

雨棚平面图

SCALE 1:50

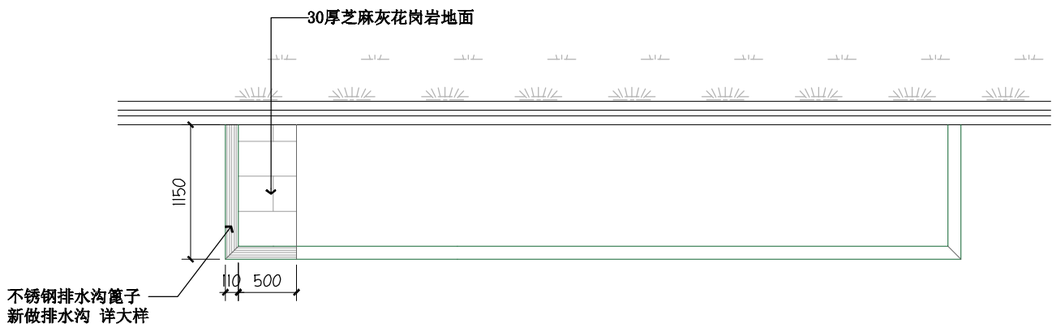

垃圾分类点地面铺贴图

SCALE 1:50　　新兴村39栋

现状照片

新兴村39栋

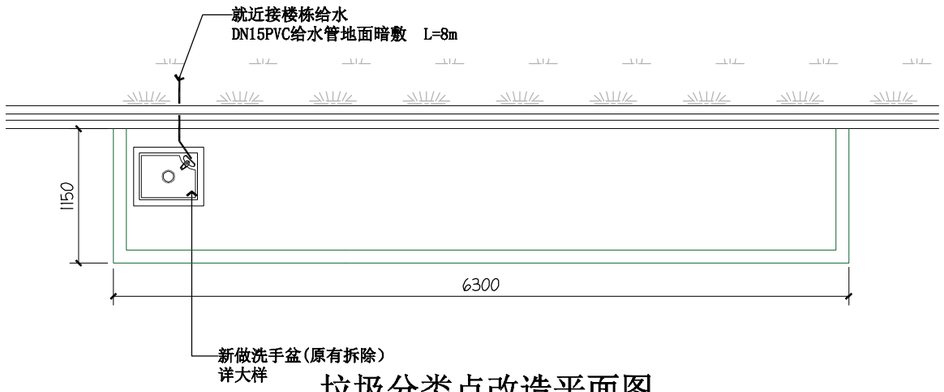

垃圾分类点改造平面图

SCALE 1:50　　新兴村39栋

会 签 栏
COORDINATION

建筑 ARCH.		给排水 PLUMBING	
结构 STRUCT.		暖通空调 HVAC.	
电气 ELEC.		弱电 WEAK ELEC.	

版本号 MARK	日期 DATE	修改内容 DESCRIPTION

注册章

背质章

审定 AUTHORIZED BY	廖作宏	廖作宏
审核 PROCESSED BY	廖作宏	廖作宏
项目负责人 PROJECT DIRECTOR	张寿达	张寿达
校对 CHECKED BY	张寿达	张寿达
设计 DESIGNED BY	陈煜业	陈煜业

建设单位 CLIENT：深圳市福田区梅林街道办事处

工程名称 PROJECT：梅林街道城中村垃圾收集点提升工程

图名 TITLE：新兴村39栋垃圾分类点改造平面图

设计号 PROJECT No.		阶段 STATUS	施工图
专业 DISCIPLINE	装修	图号 DRAWING No.	ZS-03
版本 REV.	A	日期 DATE	2021.09

深圳广域
工程设计咨询有限公司
Shenzhen Guangyu
Engineering design & consultation Co.,Ltd

工程设计证书编号：A44400473B

版权所有，未经授权，不得复制

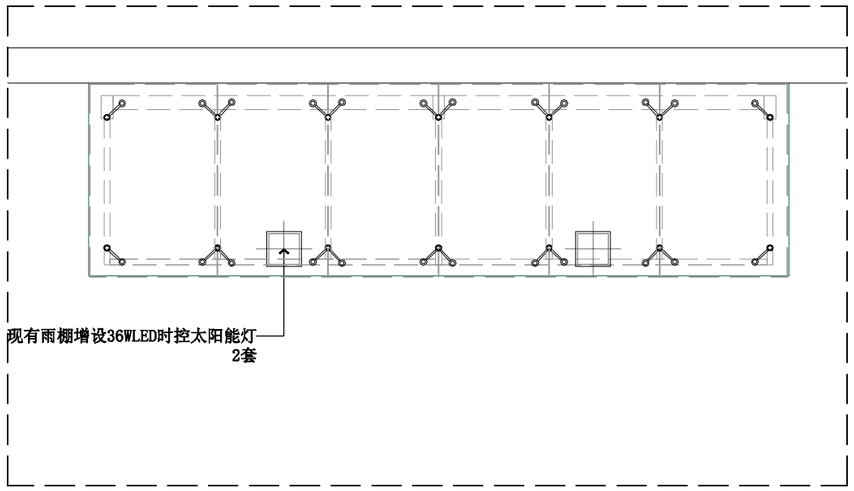

现状照片

荔园村

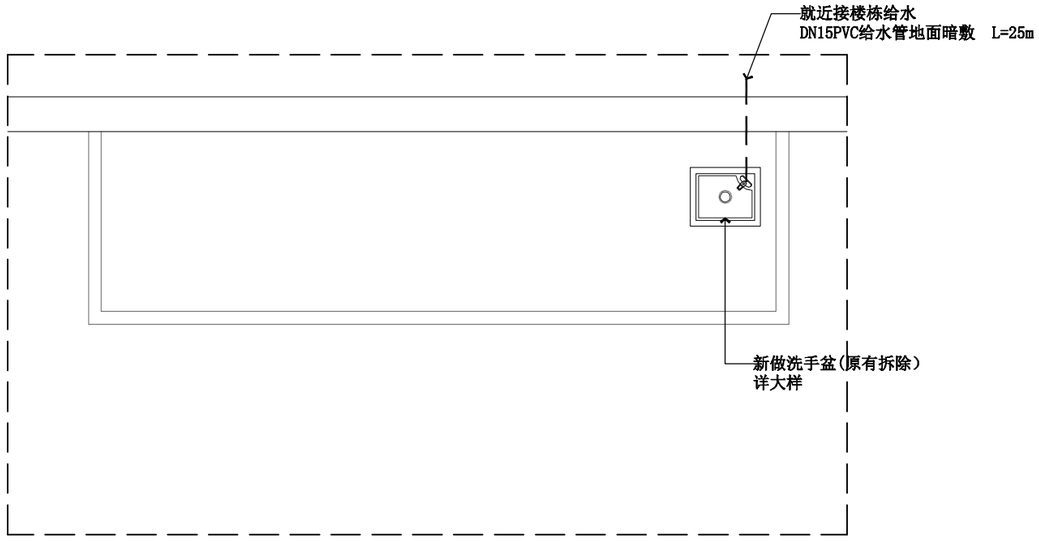

荔园村垃圾分类点改造平面图

SCALE 1:50

会 签 栏
COORDINATION

建筑 ARCH.		给排水 PLUMBING	
结构 STRUCT.		暖通空调 HVAC.	
电气 ELEC.		弱电 WEAK ELEC.	

版本号 MARK	日期 DATE	修改内容 DESCRIPTION

注册章

省质章

审定 AUTHORIZED BY	廖作宏	廖作宏
审核 PROCESSED BY	廖作宏	廖作宏
项目负责人 PROJECT DIRECTOR	张寿达	张寿达
校对 CHECKED BY	张寿达	张寿达
设计 DESIGNED BY	陈煜业	陈煜业

建设单位 CLIENT 深圳市福田区梅林街道办事处

工程名称 PROJECT 梅林街道城中村垃圾收集点提升工程

图名 TITLE 荔园村垃圾分类点改造平面图

设计号 PROJECT No.		阶段 STATUS	施工图
专业 DISCIPLINE	装修	图号 DRAWING No.	ZS-04
版本 REV.	A	日期 DATE	2021.09

深圳广域
工程设计咨询有限公司
Shenzhen Guangyu
Engineering design & consultation Co.,Ltd

工程设计证书编号： A444004738

版权所有，未经授权，不得复制

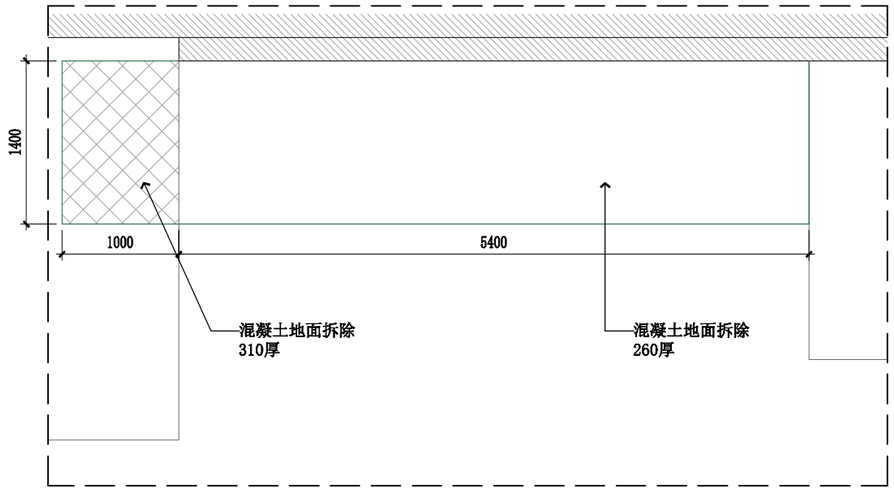

垃圾分类点拆除平面图

SCALE 1:50　　上梅新村12栋

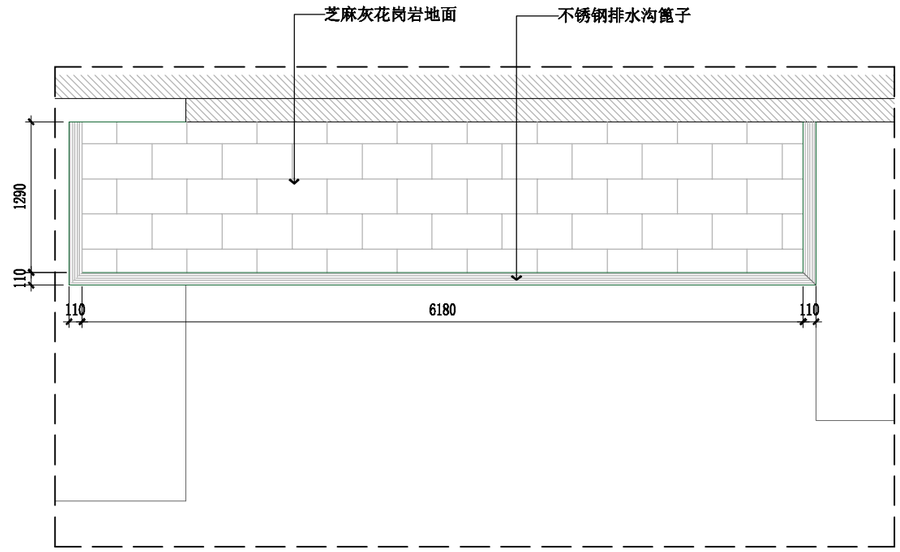

垃圾分类点地面铺贴图

SCALE 1:50　　上梅新村12栋

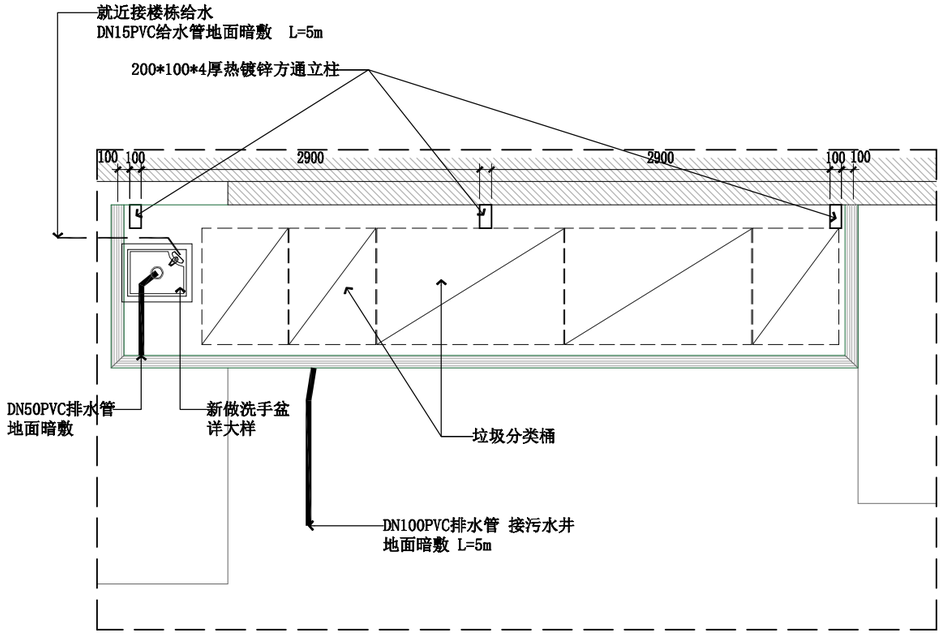

垃圾分类点平面布置图

SCALE 1:50　　上梅新村18栋

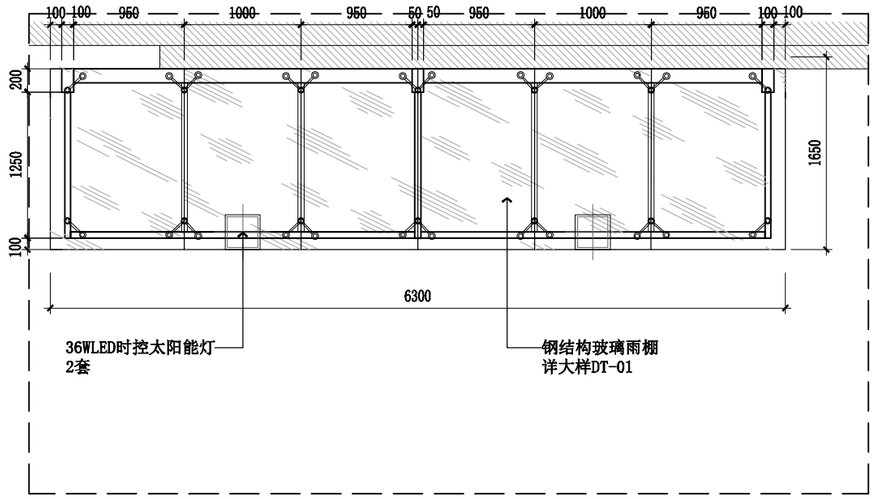

垃圾分类点雨棚平面图

SCALE 1:50　　上梅新村12栋

会 签 栏
COORDINATION

建筑 ARCH.		给排水 PLUMBING	
结构 STRUCT.		暖通空调 HVAC.	
电气 ELEC.		弱电 WEAK ELEC.	

版本号 MARK	日期 DATE	修改内容 DESCRIPTION

注册章

省质章

审定 AUTHORIZED BY	廖作宏	廖作宏
审核 PROCESSED BY	廖作宏	廖作宏
项目负责人 PROJECT DIRECTOR	张寿达	张寿达
校对 CHECKED BY	张寿达	张寿达
设计 DESIGNED BY	陈煜业	陈煜业

建设单位 CLIENT：深圳市福田区梅林街道办事处

工程名称 PROJECT：梅林街道城中村垃圾收集点提升工程

图名 TITLE：上梅新村12栋垃圾分类点改造平面图

设计号 PROJECT No.		阶段 STATUS	施工图
专业 DISCIPLINE	装修	图号 DRAWING No.	ZS-05
版本 REV.	A	日期 DATE	2021.09

深圳广域
工程设计咨询有限公司
Shenzhen Guangyu
Engineering design & consultation Co.,Ltd

工程设计证书编号：A444004738

版权所有，未经授权，不得复制

现状照片

上梅新村12栋

会 签 栏 COORDINATION			
建筑 ARCH.		给排水 PLUMBING	
结构 STRUCT.		暖通空调 HVAC.	
电气 ELEC.		弱电 WEAK ELEC.	

版本号 MARK	日期 DATE	修改内容 DESCRIPTION

注册章

资质章

审定 AUTHORIZED BY	廖作宏	廖作宏
审核 PROCESSED BY	廖作宏	廖作宏
项目负责人 PROJECT DIRECTOR	张寿达	张寿达
校对 CHECKED BY	张寿达	张寿达
设计 DESIGNED BY	陈煜业	陈煜业

建设单位 CLIENT 深圳市福田区梅林街道办事处

工程名称 PROJECT 梅林街道城中村垃圾收集点提升工程

图名 TITLE 上梅新村12栋垃圾收集点现状照片

设计号 PROJECT No.		阶段 STATUS	施工图
专业 DISCIPLINE	装修	图号 DRAWING No.	ZS-06
版本 REV.	A	日期 DATE	2021.09

深圳广域

工程设计咨询有限公司

Shenzhen Guangyu

Engineering design & consultation Co.,Ltd

工程设计证书编号： A444004738

版权所有，未经授权，不得复制

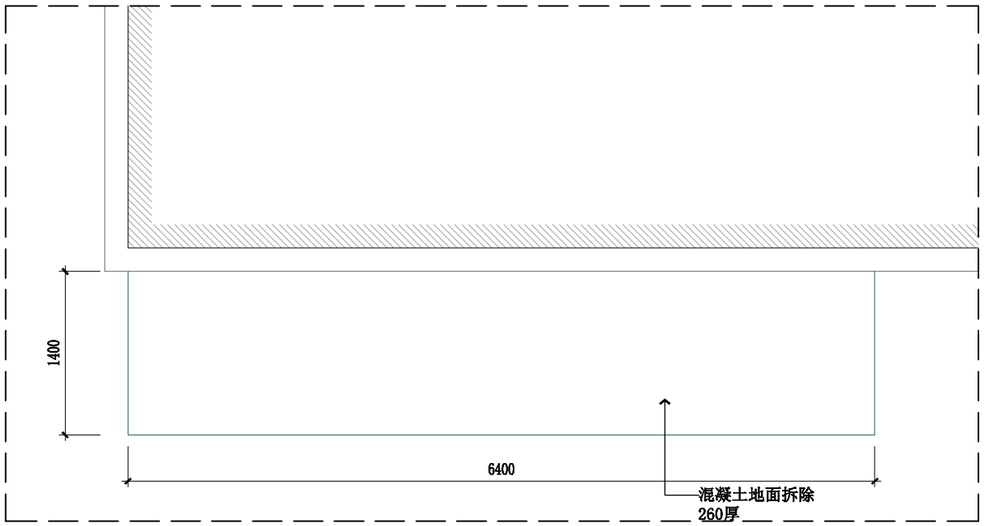

垃圾分类点拆除平面图

SCALE 1:50　　上梅新村18栋

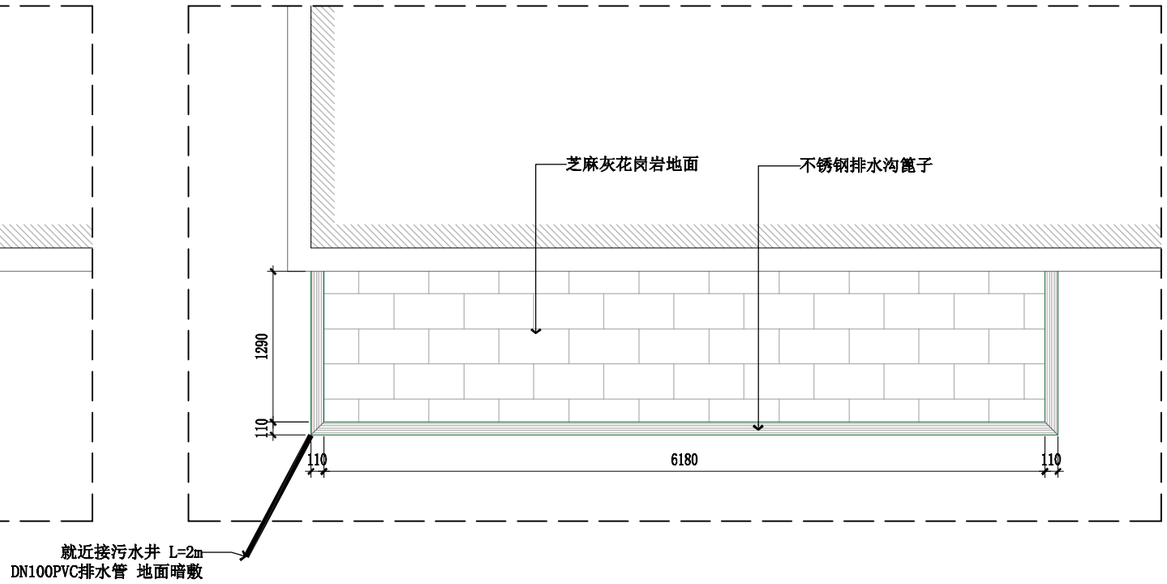

垃圾分类点地面铺贴图

SCALE 1:50　　上梅新村18栋

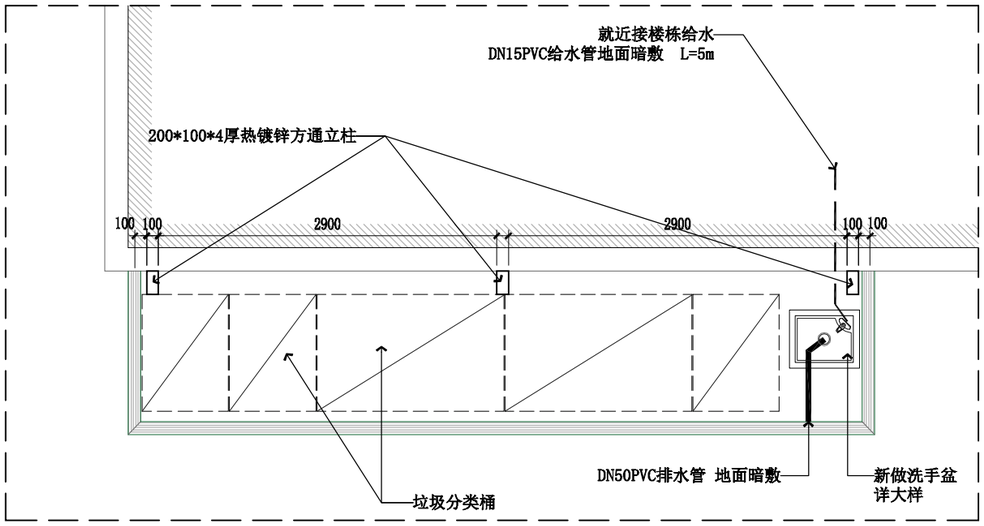

垃圾分类点平面布置图

SCALE 1:50　　上梅新村18栋

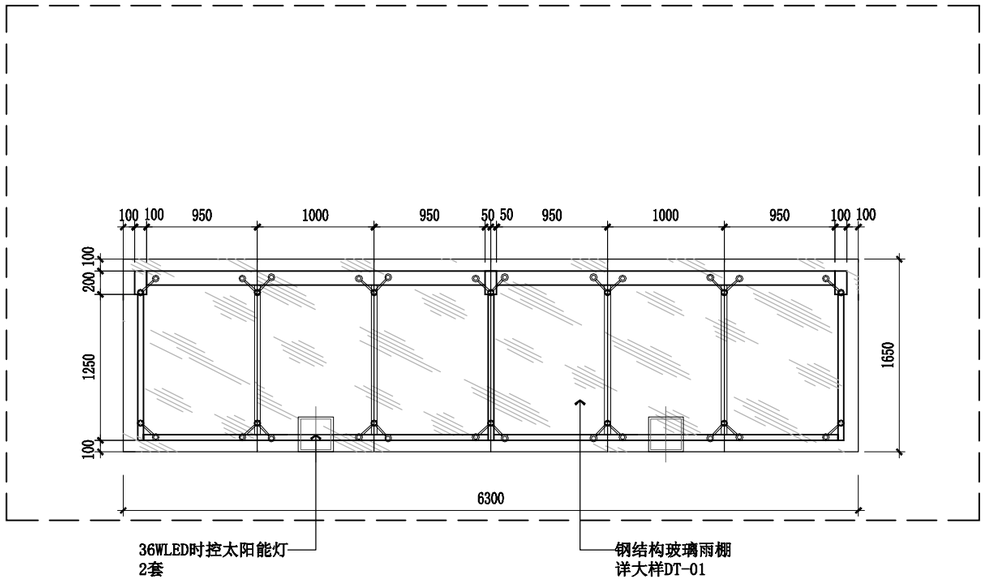

垃圾分类点雨棚平面图

SCALE 1:50　　上梅新村18栋

会 签 栏
COORDINATION

建筑 ARCH.		给排水 PLUMBING	
结构 STRUCT.		暖通空调 HVAC.	
电气 ELEC.		弱电 WEAK ELEC.	

版本号 MARK	日期 DATE	修改内容 DESCRIPTION

注册章

省质章

审定 AUTHORIZED BY	廖作宏	廖作宏
审核 PROCESSED BY	廖作宏	廖作宏
项目负责人 PROJECT DIRECTOR	张寿达	张寿达
校对 CHECKED BY	张寿达	张寿达
设计 DESIGNED BY	陈煜业	陈煜业

建设单位 CLIENT：深圳市福田区梅林街道办事处

工程名称 PROJECT：梅林街道城中村垃圾收集点提升工程

图名 TITLE：上梅新村18栋垃圾分类点改造平面图

设计号 PROJECT No.		阶段 STATUS	施工图
专业 DISCIPLINE	装修	图号 DRAWING No.	ZS-07
版本 REV.	A	日期 DATE	2021.09

深圳广域
工程设计咨询有限公司
Shenzhen Guangyu
Engineering design & consultation Co.,Ltd

工程设计证书编号：A444004738

版权所有，未经授权，不得复制

现状照片

上梅新村18栋

会 签 栏 COORDINATION			
建筑 ARCH.		给排水 PLUMBING	
结构 STRUCT.		暖通空调 HVAC.	
电气 ELEC.		弱电 WEAK ELEC.	

版本号 MARK	日期 DATE	修改内容 DESCRIPTION

注册章

省质章

审定 AUTHORIZED BY	廖作宏	廖作宏
审核 PROCESSED BY	廖作宏	廖作宏
项目负责人 PROJECT DIRECTOR	张寿达	张寿达
校对 CHECKED BY	张寿达	张寿达
设计 DESIGNED BY	陈煜业	陈煜业

建设单位 CLIENT 深圳市福田区梅林街道办事处

工程名称 PROJECT 梅林街道城中村垃圾收集点提升工程

图名 TITLE 上梅新村18栋垃圾收集点现状照片

设计号 PROJECT No.		阶段 STATUS	施工图
专业 DISCIPLINE	装修	图号 DRAWING No.	ZS-08
版本 REV.	A	日期 DATE	2021.09

深圳广域
工程设计咨询有限公司
Shenzhen Guangyu
Engineering design & consultation Co.,Ltd

工程设计证书编号： A444004738

版权所有，未经授权，不得复制

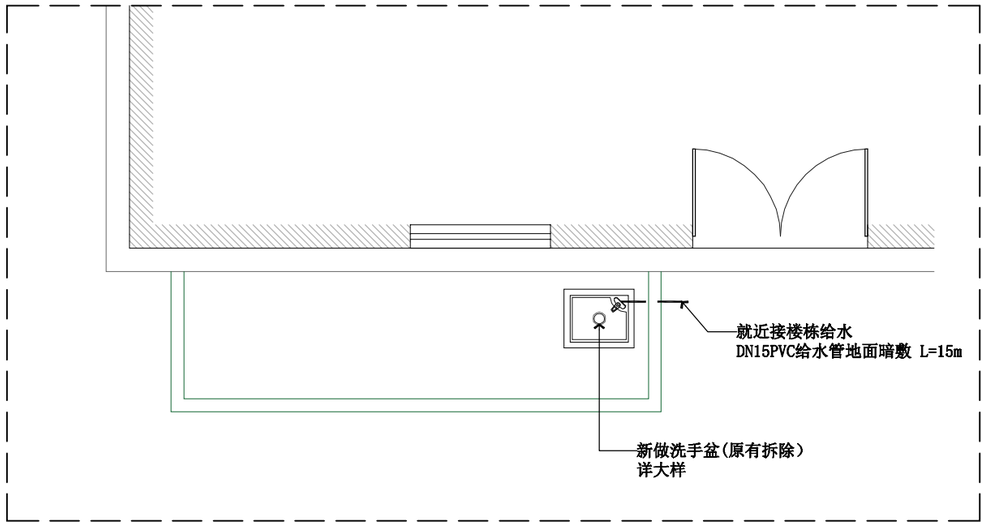

垃圾分类点平面布置图

SCALE 1:50　　上梅林股份公司旁

现状照片

上梅林股份公司旁

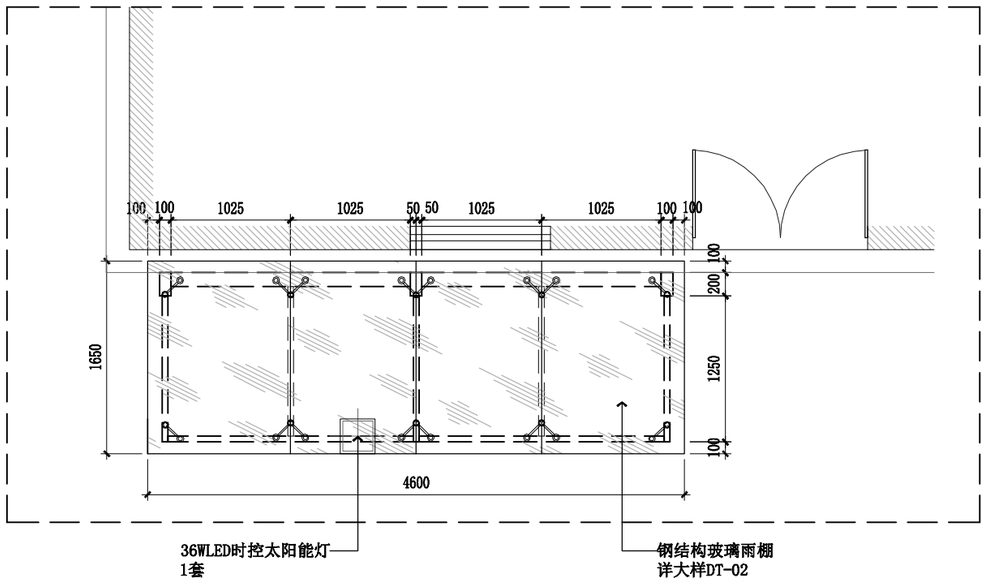

垃圾分类点雨棚平面图

SCALE 1:50　　上梅林股份公司旁

会 签 栏
COORDINATION

建筑 ARCH.		给排水 PLUMBING	
结构 STRUCT.		暖通空调 HVAC.	
电气 ELEC.		弱电 WEAK ELEC.	

版本号 MARK	日期 DATE	修改内容 DESCRIPTION

注册章

省质章

审定 AUTHORIZED BY	廖作宏	廖作宏
审核 PROCESSED BY	廖作宏	廖作宏
项目负责人 PROJECT DIRECTOR	张寿达	张寿达
校对 CHECKED BY	张寿达	张寿达
设计 DESIGNED BY	陈煜业	陈煜业

建设单位 CLIENT　深圳市福田区梅林街道办事处

工程名称 PROJECT　梅林街道城中村垃圾收集点提升工程

图名 TITLE　上梅林股份公司旁垃圾分类点改造平面图

设计号 PROJECT No.		阶段 STATUS	施工图
专业 DISCIPLINE	装修	图号 DRAWING No.	ZS-09
版本 REV.	A	日期 DATE	2021.09

深圳广域
工程设计咨询有限公司
Shenzhen Guangyu
Engineering design & consultation Co.,Ltd

工程设计证书编号： A444004738

版权所有，未经授权，不得复制

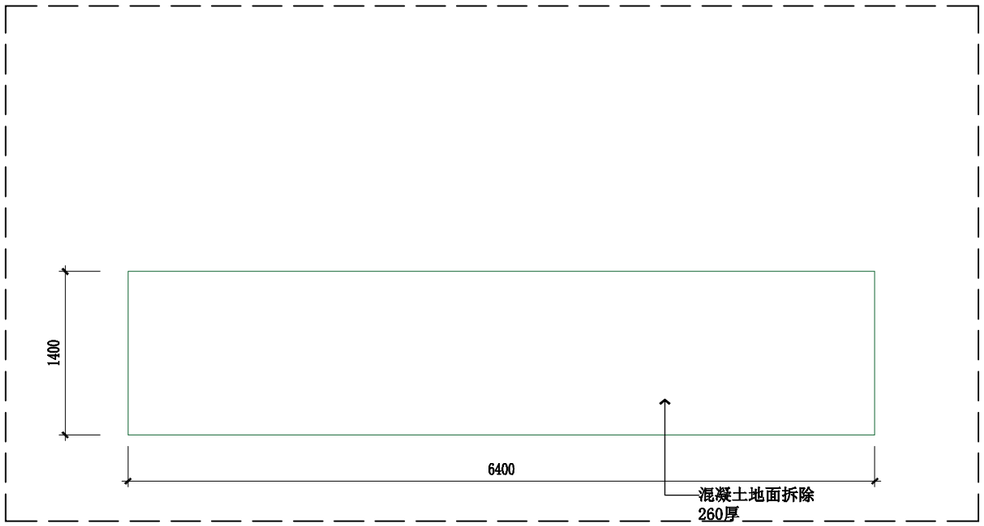

垃圾分类点拆除平面图

SCALE 1:50　　上梅新村-栋

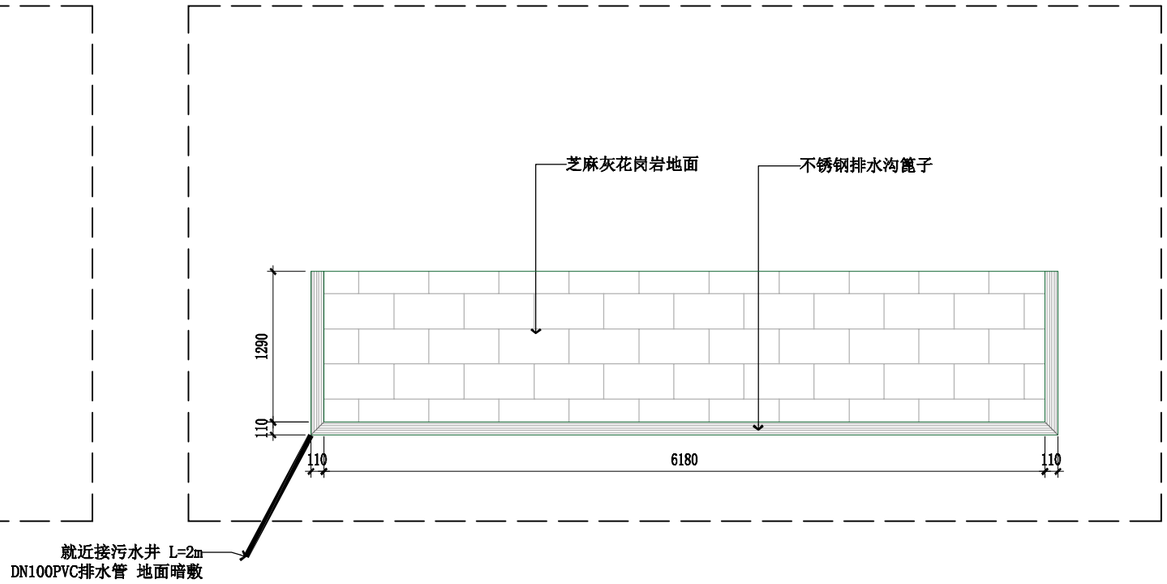

垃圾分类点地面铺贴图

SCALE 1:50　　上梅新村-栋

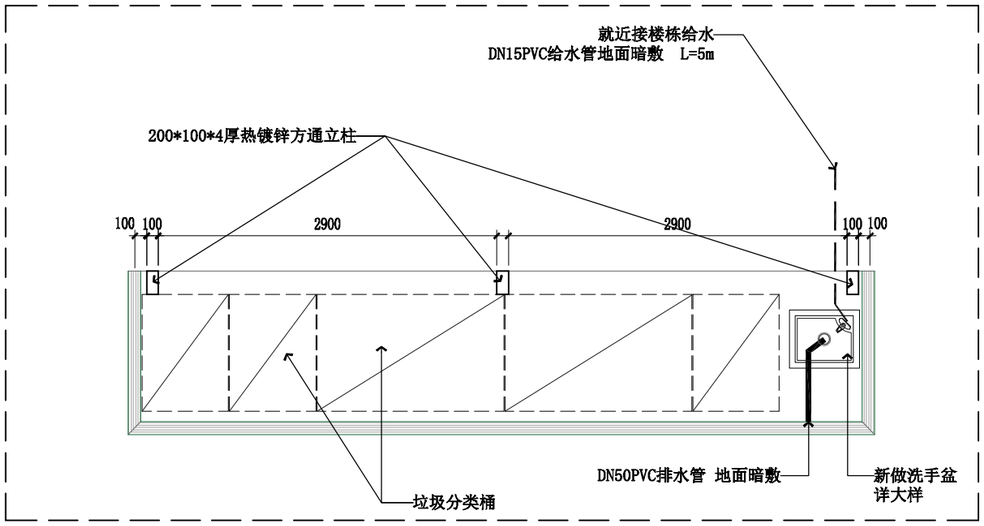

垃圾分类点平面布置图

SCALE 1:50　　上梅新村-栋

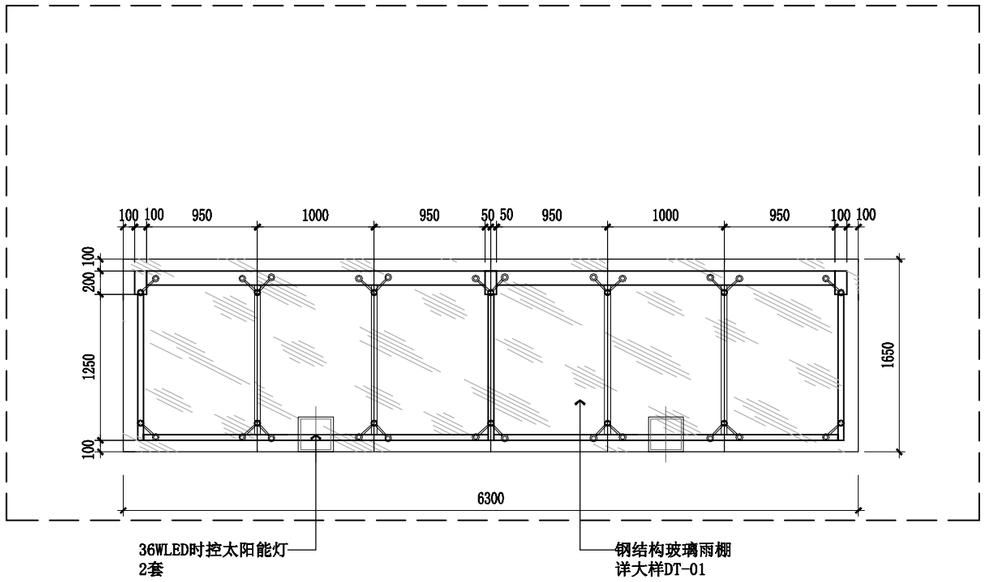

垃圾分类点雨棚平面图

SCALE 1:50　　上梅新村-栋

会 签 栏
COORDINATION

建筑 ARCH.		给排水 PLUMBING	
结构 STRUCT.		暖通空调 HVAC.	
电气 ELEC.		弱电 WEAK ELEC.	

版本号 MARK	日期 DATE	修改内容 DESCRIPTION

注册章

省质章

审定 AUTHORIZED BY	廖作宏	廖作宏
审核 PROCESSED BY	廖作宏	廖作宏
项目负责人 PROJECT DIRECTOR	张寿达	张寿达
校对 CHECKED BY	张寿达	张寿达
设计 DESIGNED BY	陈煜业	陈煜业

建设单位 CLIENT：深圳市福田区梅林街道办事处

工程名称 PROJECT：梅林街道城中村垃圾收集点提升工程

图名 TITLE：上梅新村18栋垃圾分类点改造平面图

设计号 PROJECT No.		阶段 STATUS	施工图
专业 DISCIPLINE	装修	图号 DRAWING No.	ZS-10
版本 REV.	A	日期 DATE	2021.09

深圳广域
工程设计咨询有限公司
Shenzhen Guangyu
Engineering design & consultation Co.,Ltd

工程设计证书编号：A444004738

版权所有，未经授权，不得复制

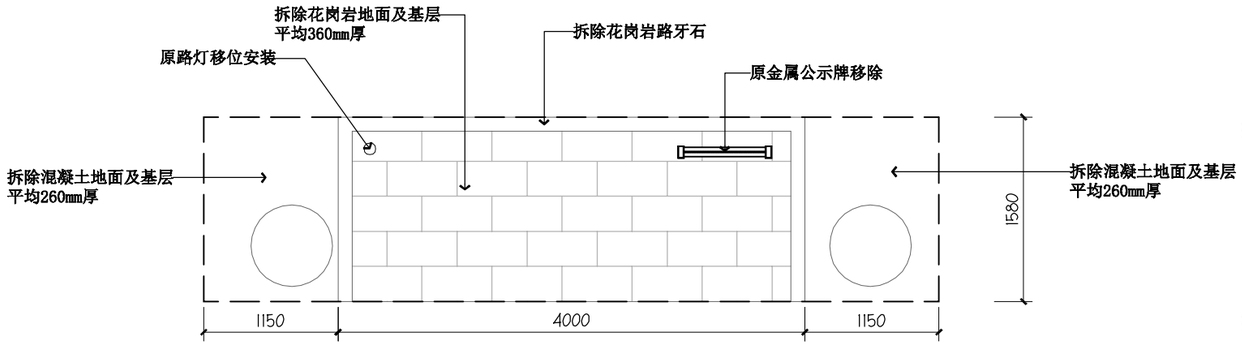

垃圾分类点拆除平面图

SCALE 1:50　　富盛花园2栋

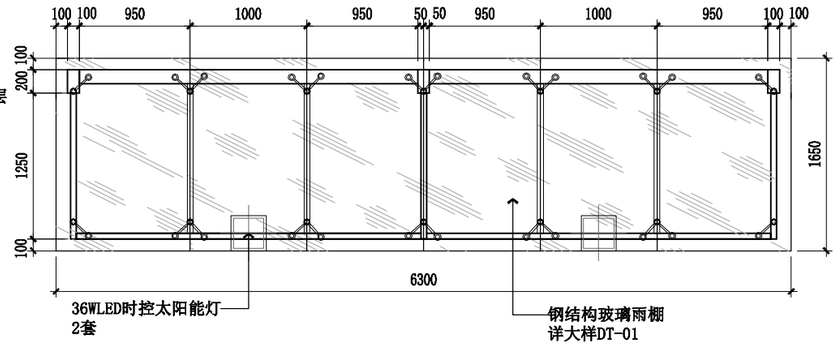

雨棚平面图

SCALE 1:50　　富盛花园2栋

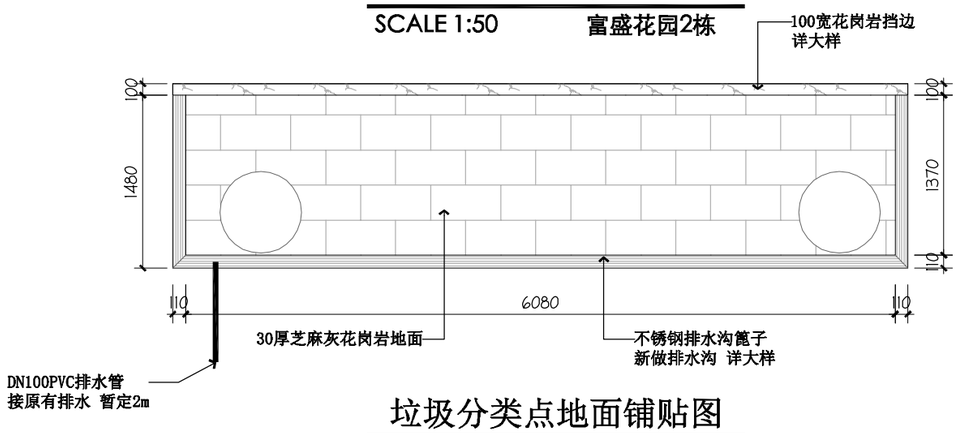

垃圾分类点地面铺贴图

SCALE 1:50　　富盛花园2栋

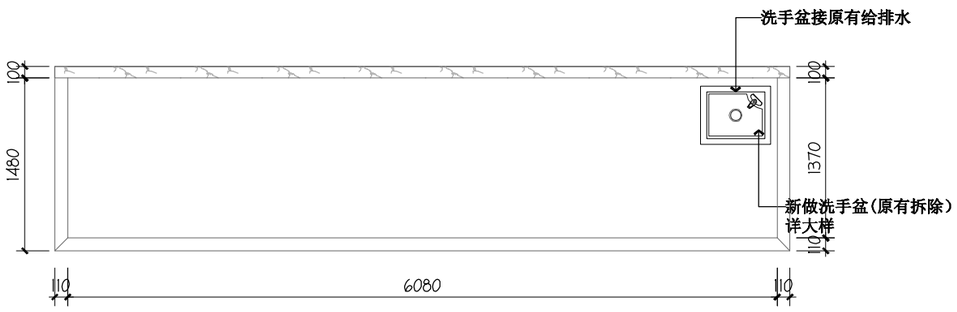

垃圾分类点改造平面图

SCALE 1:50　　富盛花园2栋

现状照片

富盛花园2栋

会 签 栏
COORDINATION

建筑 ARCH.		给排水 PLUMBING	
结构 STRUCT.		暖通空调 HVAC.	
电气 ELEC.		弱电 WEAK ELEC.	

版本号 MARK	日期 DATE	修改内容 DESCRIPTION

注册章

资质章

审定 AUTHORIZED BY	廖作宏	廖作宏
审核 PROCESSED BY	廖作宏	廖作宏
项目负责人 PROJECT DIRECTOR	张寿达	张寿达
校对 CHECKED BY	张寿达	张寿达
设计 DESIGNED BY	陈煜业	陈煜业

建设单位 CLIENT：深圳市福田区梅林街道办事处

工程名称 PROJECT：梅林街道辖中村垃圾收集点提升工程

图名 TITLE：富盛花园2栋垃圾分类点改造平面图

设计号 PROJECT No.		阶段 STATUS	施工图
专业 DISCIPLINE	装修	图号 DRAWING No.	ZS-11
版本 REV.	A	日期 DATE	2021.09

深圳广域
工程设计咨询有限公司
Shenzhen Guangyu
Engineering design & consultation Co.,Ltd

工程设计证书编号： A444004738

版权所有，未经授权，不得复制

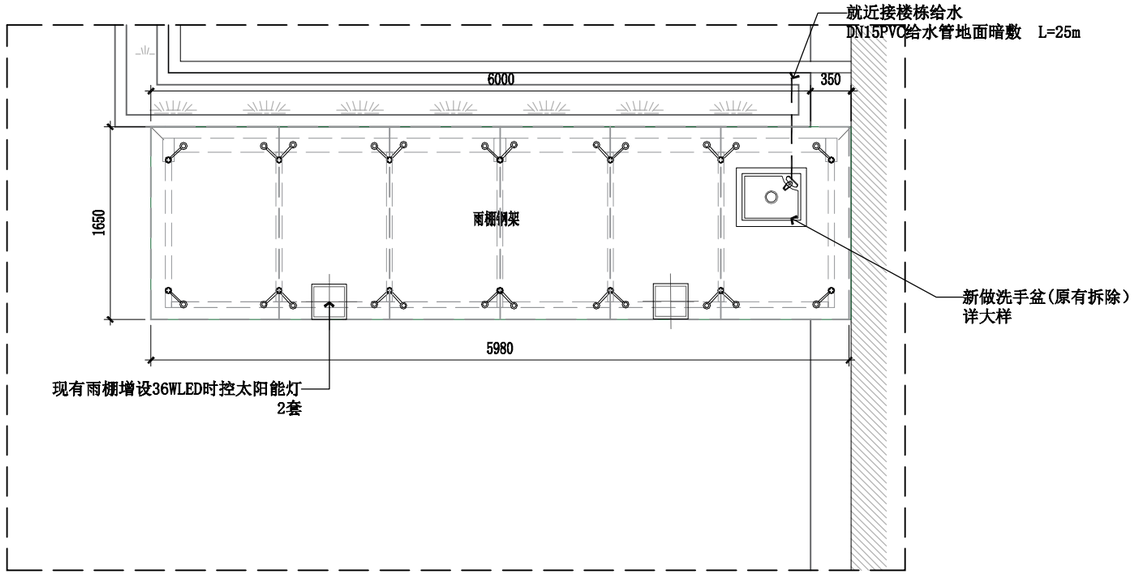

垃圾分类点改造平面图

SCALE 1:50　　河背村50栋

现状照片

河背村50栋

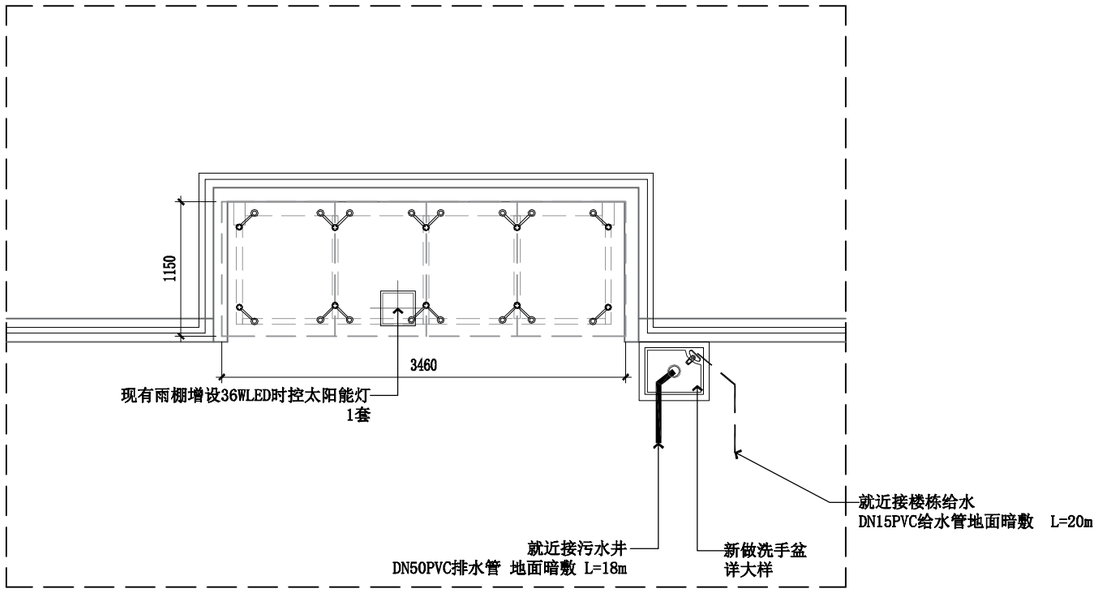

垃圾分类点改造平面图

SCALE 1:50　　河背村136栋

现状照片

河背村136栋

会 签 栏
COORDINATION

建筑 ARCH.		给排水 PLUMBING	
结构 STRUCT.		暖通空调 HVAC.	
电气 ELEC.		弱电 WEAK ELEC.	

版本号 MARK	日期 DATE	修改内容 DESCRIPTION

注册章

背景章

审定 AUTHORIZED BY	廖作宏	廖作宏
审核 PROCESSED BY	廖作宏	廖作宏
项目负责人 PROJECT DIRECTOR	张寿达	张寿达
校对 CHECKED BY	张寿达	张寿达
设计 DESIGNED BY	陈煜业	陈煜业

建设单位 CLIENT：深圳市福田区梅林街道办事处

工程名称 PROJECT：梅林街道城中村垃圾收集点提升工程

图名 TITLE：河背村50、136栋垃圾分类点改造平面图

设计号 PROJECT No.		阶段 STATUS	施工图
专业 DISCIPLINE	装修	图号 DRAWING No.	ZS-12
版本 REV.	A	日期 DATE	2021.09

深圳广域
工程设计咨询有限公司
Shenzhen Guangyu
Engineering design & consultation Co.,Ltd

工程设计证书编号：A444004738

版权所有，未经授权，不得复制

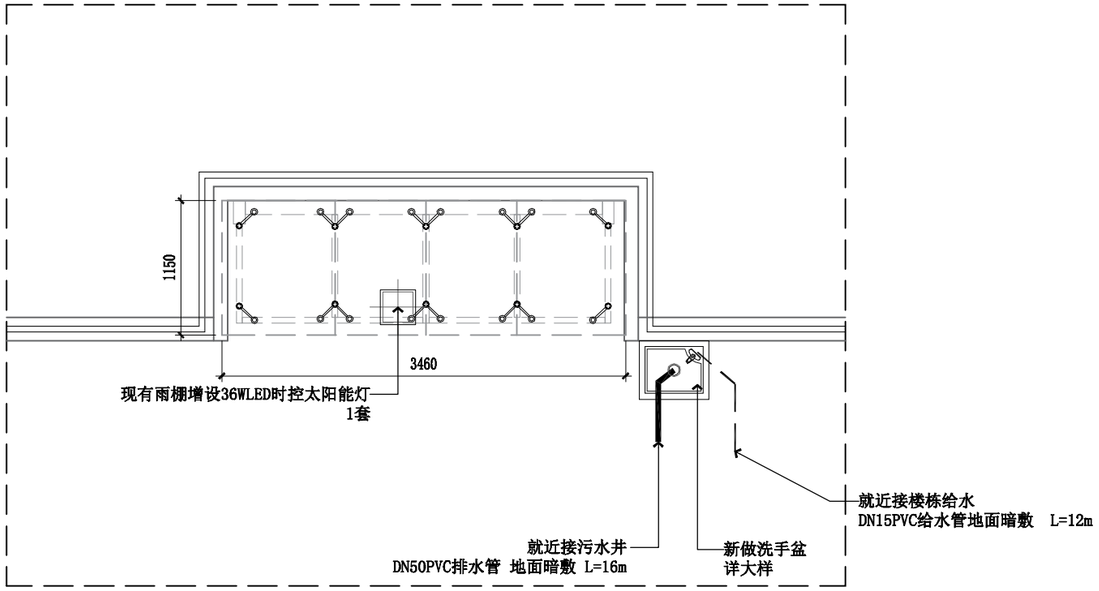

垃圾分类点改造平面图

SCALE 1:50　　河背村124栋

现状照片

河背村124栋

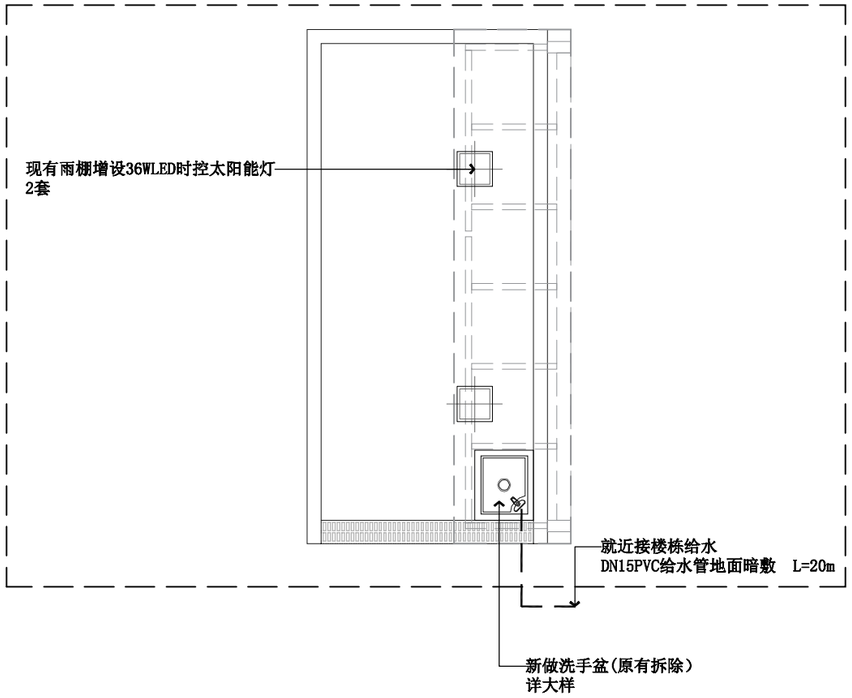

垃圾分类点改造平面图

SCALE 1:50　　河背村137栋

现状照片

河背村137栋

会 签 栏
COORDINATION

建筑 ARCH.		给排水 PLUMBING	
结构 STRUCT.		暖通空调 HVAC.	
电气 ELEC.		弱电 WEAK ELEC.	

版本号 MARK	日期 DATE	修改内容 DESCRIPTION

注册章

背景章

审定 AUTHORIZED BY	廖作宏	廖作宏
审核 PROCESSED BY	廖作宏	廖作宏
项目负责人 PROJECT DIRECTOR	张寿达	张寿达
校对 CHECKED BY	张寿达	张寿达
设计 DESIGNED BY	陈煜业	陈煜业

建设单位 CLIENT：深圳市福田区梅林街道办事处

工程名称 PROJECT：梅林街道城中村垃圾收集点提升工程

图名 TITLE：河背村124、137栋垃圾分类点改造平面图

设计号 PROJECT No.		阶段 STATUS	施工图
专业 DISCIPLINE	装修	图号 DRAWING No.	ZS-13
版本 REV.	A	日期 DATE	2021.09

深圳广域
工程设计咨询有限公司
Shenzhen Guangyu
Engineering design & consultation Co.,Ltd

工程设计证书编号：A444004738

版权所有，未经授权，不得复制

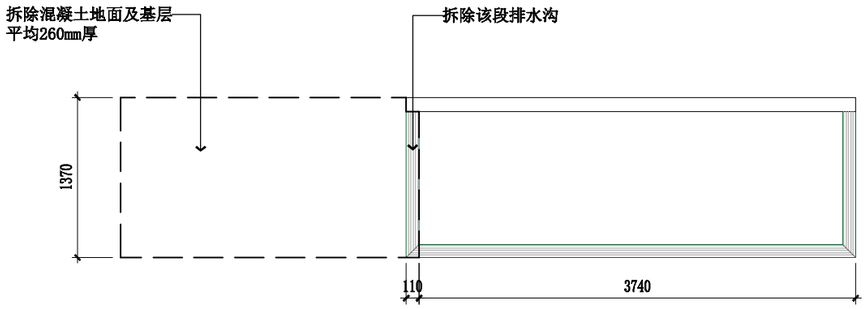

垃圾分类点拆除平面图

SCALE 1:50　　金梅花园2栋

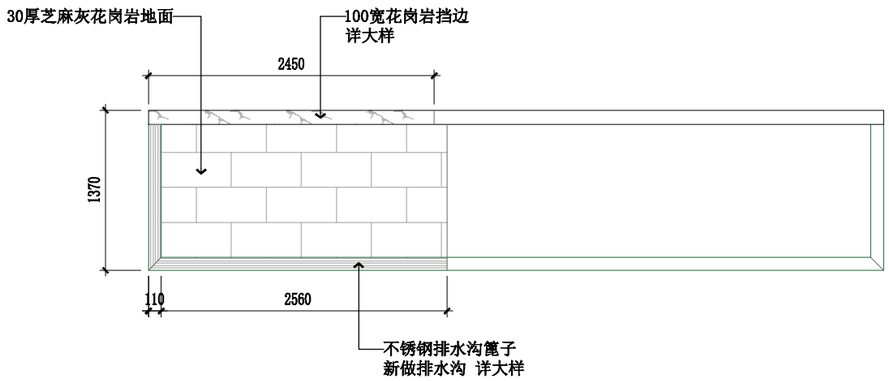

垃圾分类点地面铺贴图

SCALE 1:50　　金梅花园2栋

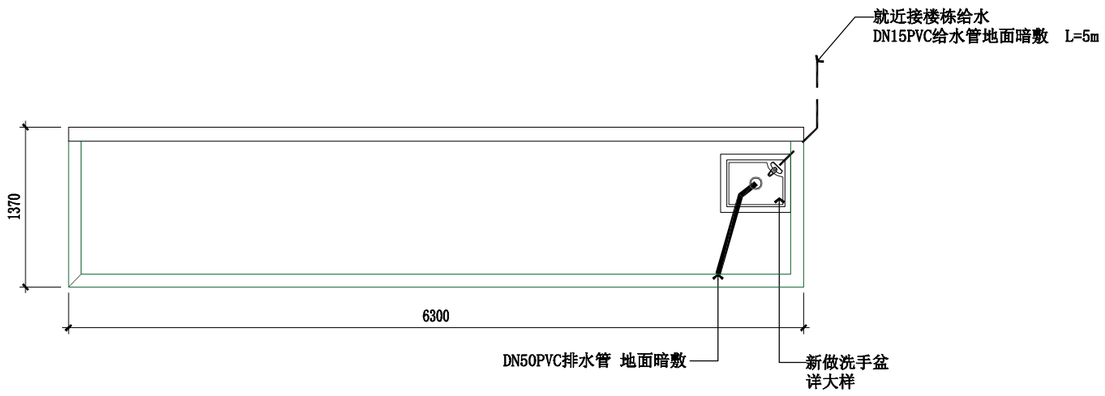

垃圾分类点改造平面图

SCALE 1:50　　金梅花园2栋

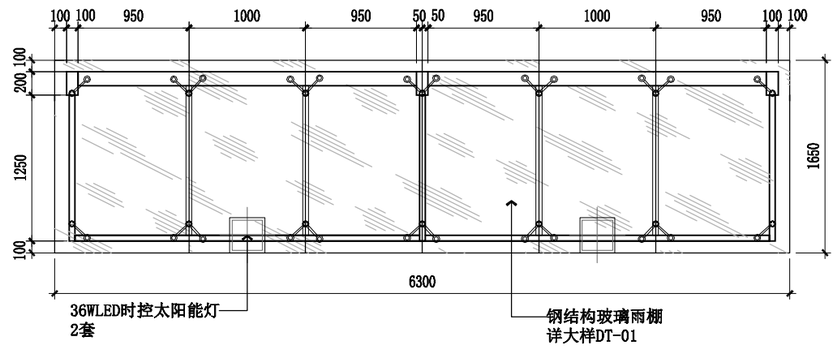

雨棚平面图

SCALE 1:50　　金梅花园2栋

现状照片

金梅花园2栋

会签栏 COORDINATION			
建筑 ARCH.		给排水 PLUMBING	
结构 STRUCT.		暖通空调 HVAC.	
电气 ELEC.		弱电 WEAK ELEC.	

版本号 MARK	日期 DATE	修改内容 DESCRIPTION

注册章

省质章

审定 AUTHORIZED BY	廖作宏	廖作宏
审核 PROCESSED BY	廖作宏	廖作宏
项目负责人 PROJECT DIRECTOR	张寿达	张寿达
校对 CHECKED BY	张寿达	张寿达
设计 DESIGNED BY	陈煜业	陈煜业

建设单位 CLIENT：深圳市福田区梅林街道办事处

工程名称 PROJECT：梅林街道城中村垃圾收集点提升工程

图名 TITLE：金梅花园2栋垃圾分类点改造平面图

设计号 PROJECT No.		阶段 STATUS	施工图
专业 DISCIPLINE	装修	图号 DRAWING No.	ZS-14
版本 REV.	A	日期 DATE	2021.09

深圳广域
工程设计咨询有限公司
Shenzhen Guangyu
Engineering design & consultation Co.,Ltd

工程设计证书编号：A444004738

版权所有，未经授权，不得复制

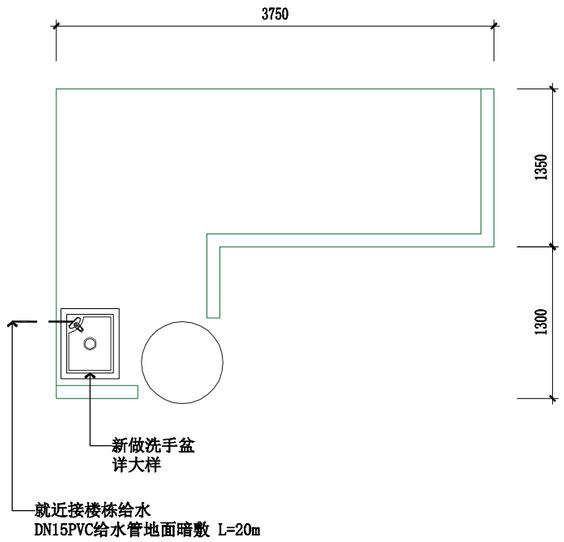

垃圾分类点改造平面图

SCALE 1:50　　金梅花园1栋

现状照片

金梅花园1栋

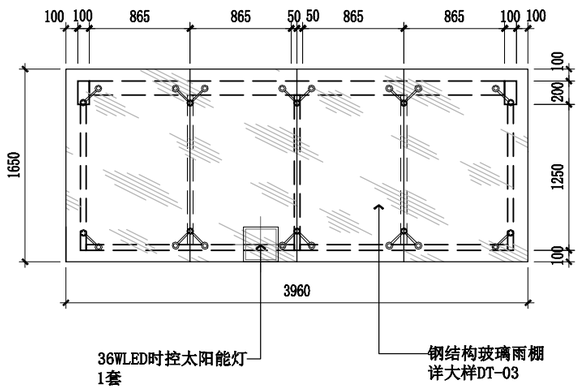

垃圾分类点雨棚平面图

SCALE 1:50　　金梅花园1栋

会 签 栏
COORDINATION

建筑 ARCH.		给排水 PLUMBING	
结构 STRUCT.		暖通空调 HVAC.	
电气 ELEC.		弱电 WEAK ELEC.	

版本号 MARK	日期 DATE	修改内容 DESCRIPTION

注册章

省质章

审定 AUTHORIZED BY	廖作宏	廖作宏
审核 PROCESSED BY	廖作宏	廖作宏
项目负责人 PROJECT DIRECTOR	张寿达	张寿达
校对 CHECKED BY	张寿达	张寿达
设计 DESIGNED BY	陈煜业	陈煜业

建设单位 CLIENT：深圳市福田区梅林街道办事处

工程名称 PROJECT：梅林街道城中村垃圾收集点提升工程

图名 TITLE：金梅花园1栋垃圾分类点改造平面图

设计号 PROJECT No.		阶段 STATUS	施工图
专业 DISCIPLINE	装修	图号 DRAWING No.	ZS-15
版本 REV.	A	日期 DATE	2021.09

深圳广域
工程设计咨询有限公司
Shenzhen Guangyu
Engineering design & consultation Co.,Ltd

工程设计证书编号：A444004738

版权所有，未经授权，不得复制

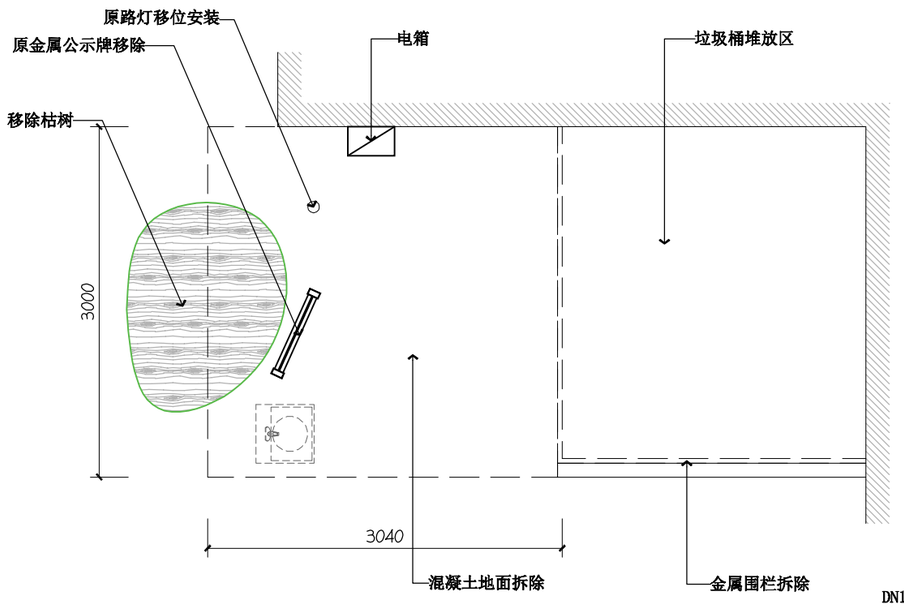

垃圾分类点拆除平面图

SCALE 1:50　　金梅花园6栋

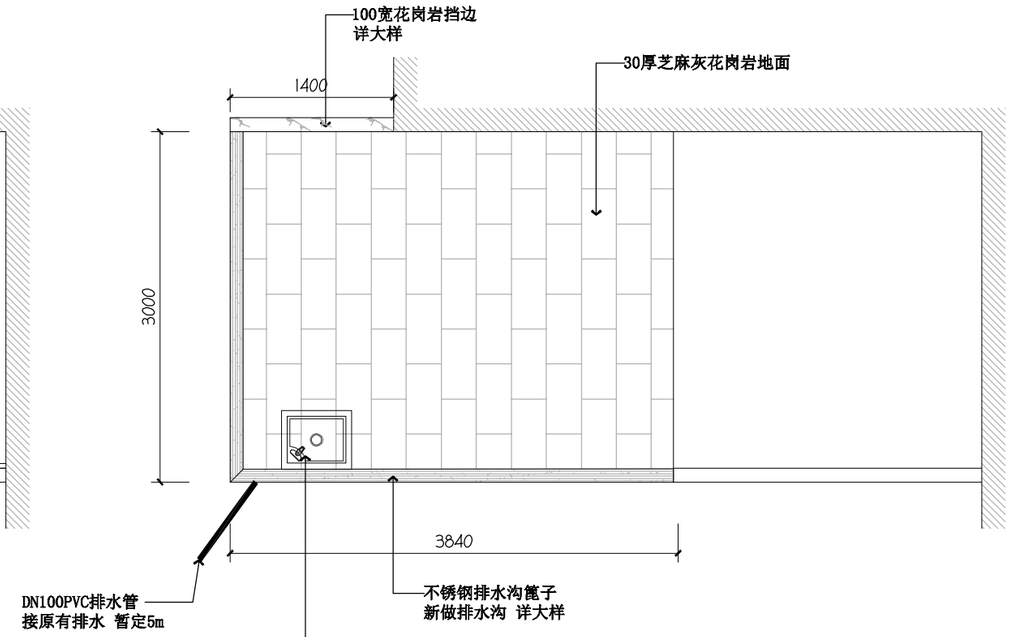

垃圾分类点地面铺贴图

SCALE 1:50　　金梅花园6栋

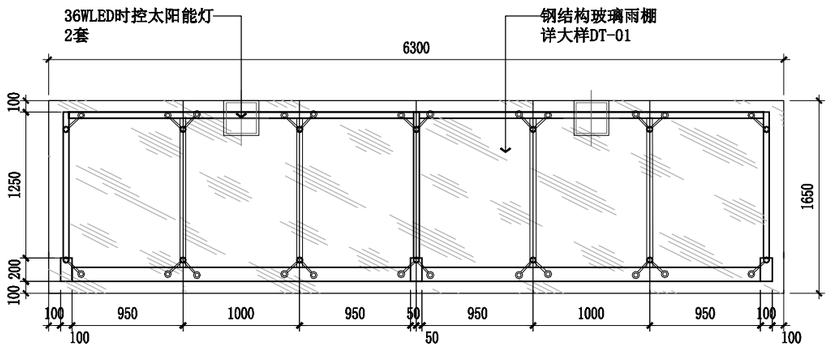

雨棚平面图

SCALE 1:50　　金梅花园6栋

现状照片

金梅花园6栋

会 签 栏
COORDINATION

建筑 ARCH.		给排水 PLUMBING	
结构 STRUCT.		暖通空调 HVAC.	
电气 ELEC.		弱电 WEAK ELEC.	

版本号 MARK	日期 DATE	修改内容 DESCRIPTION

注册章

省质章

审定 AUTHORIZED BY	廖作宏	廖作宏
审核 PROCESSED BY	廖作宏	廖作宏
项目负责人 PROJECT DIRECTOR	张寿达	张寿达
校对 CHECKED BY	张寿达	张寿达
设计 DESIGNED BY	陈煜业	陈煜业

建设单位 CLIENT：深圳市福田区梅林街道办事处

工程名称 PROJECT：梅林街道城中村垃圾收集点提升工程

图名 TITLE：金梅花园6栋垃圾分类点改造平面图

设计号 PROJECT No.		阶段 STATUS	施工图
专业 DISCIPLINE	装修	图号 DRAWING No.	ZS-16
版本 REV.	A	日期 DATE	2021.09

深圳广域
工程设计咨询有限公司
Shenzhen Guangyu
Engineering design & consultation Co.,Ltd

工程设计证书编号：A444004738

版权所有，未经授权，不得复制

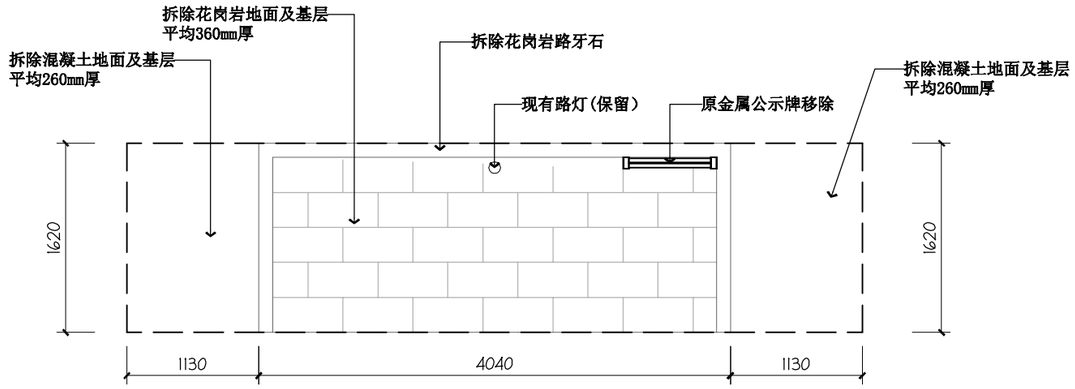

垃圾分类点改造平面图

SCALE 1:50　　金梅花园9栋

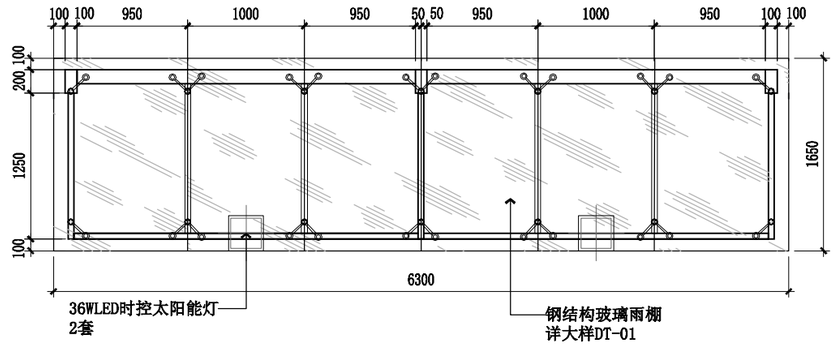

雨棚平面图

SCALE 1:50　　金梅花园9栋

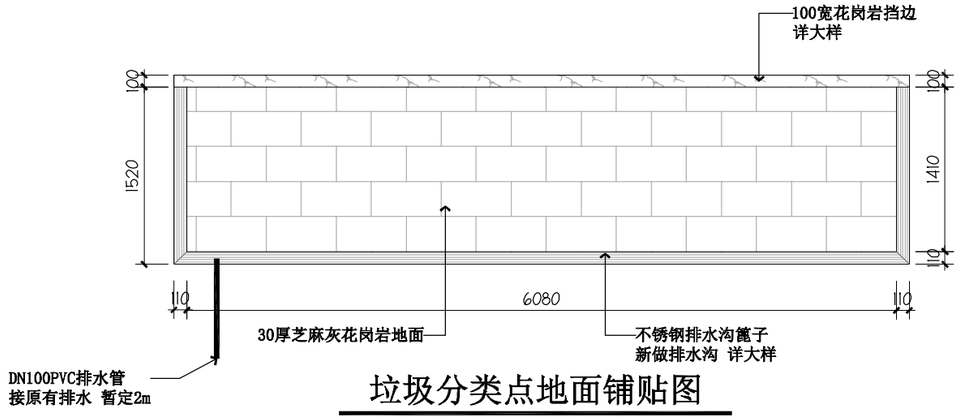

垃圾分类点地面铺贴图

SCALE 1:50　　金梅花园9栋

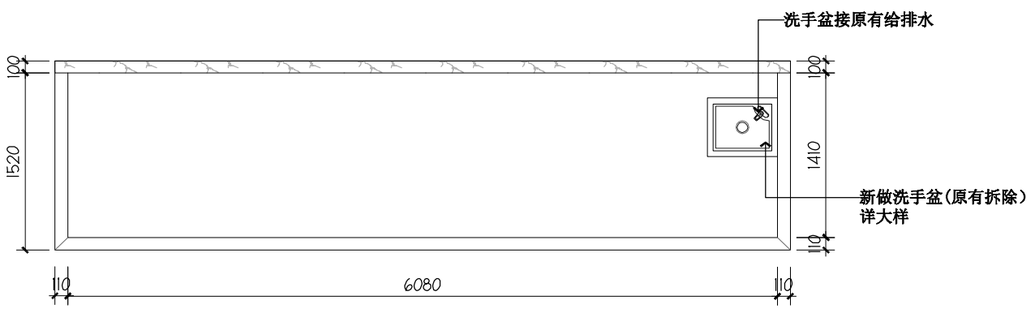

现状照片

金梅花园9栋

会 签 栏
COORDINATION

建筑 ARCH.		给排水 PLUMBING	
结构 STRUCT.		暖通空调 HVAC.	
电气 ELEC.		弱电 WEAK ELEC.	

版本号 MARK	日期 DATE	修改内容 DESCRIPTION

注册章

资质章

审定 AUTHORIZED BY	廖作宏	廖作宏
审核 PROCESSED BY	廖作宏	廖作宏
项目负责人 PROJECT DIRECTOR	张寿达	张寿达
校对 CHECKED BY	张寿达	张寿达
设计 DESIGNED BY	陈煜业	陈煜业

建设单位 CLIENT
深圳市福田区梅林街道办事处

工程名称 PROJECT
梅林街道城中村垃圾收集点提升工程

图名 TITLE
金梅花园9栋垃圾分类点改造平面图

设计号 PROJECT No.		阶段 STATUS	施工图
专业 DISCIPLINE	装修	图号 DRAWING No.	ZS-17
版本 REV.	A	日期 DATE	2021.09

深圳广域
工程设计咨询有限公司
Shenzhen Guangyu
Engineering design & consultation Co.,Ltd

工程设计证书编号： A444004738

版权所有，未经授权，不得复制

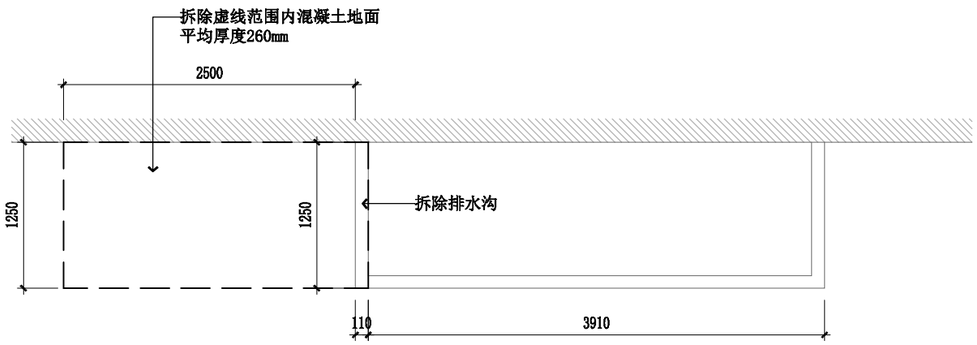

下梅林村33栋垃圾分类点拆除平面图

SCALE 1:50

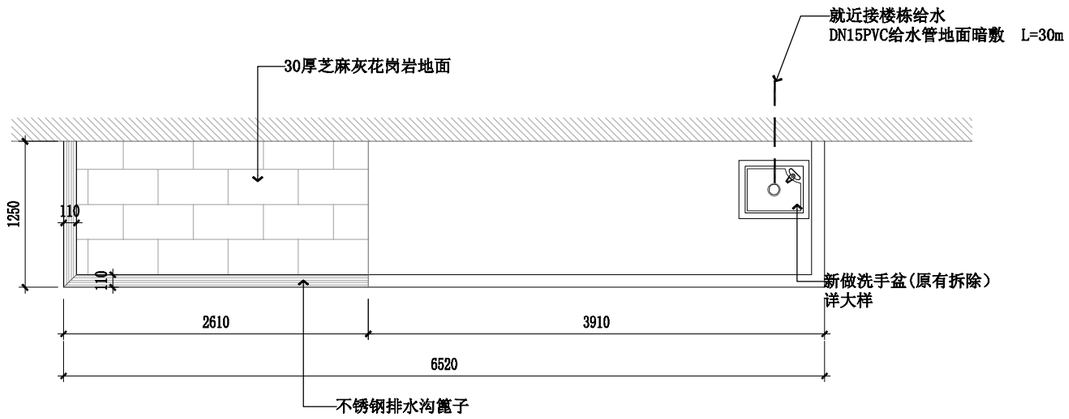

下梅林村33栋垃圾分类点地面铺贴图

SCALE 1:50

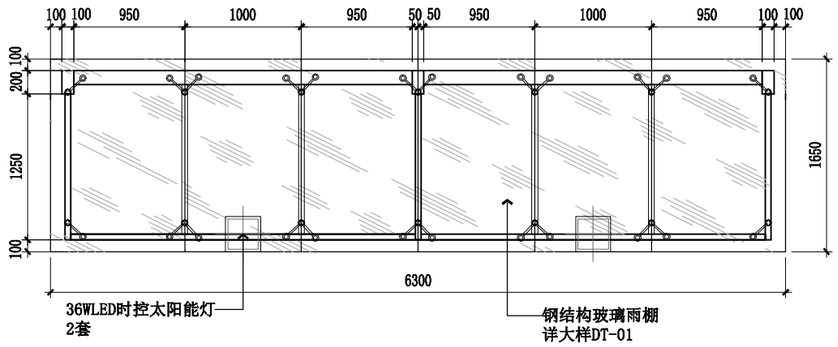

雨棚平面图

SCALE 1:50

现状照片

下梅林村33栋

会 签 栏 COORDINATION			
建筑 ARCH.		给排水 PLUMBING	
结构 STRUCT.		暖通空调 HVAC.	
电气 ELEC.		弱电 WEAK ELEC.	

版本号 MARK	日期 DATE	修改内容 DESCRIPTION

注册章

省质章

审定 AUTHORIZED BY	廖作宏	廖作宏
审核 PROCESSED BY	廖作宏	廖作宏
项目负责人 PROJECT DIRECTOR	张寿达	张寿达
校对 CHECKED BY	张寿达	张寿达
设计 DESIGNED BY	陈煜业	陈煜业

建设单位 CLIENT 深圳市福田区梅林街道办事处

工程名称 PROJECT 梅林街道城中村垃圾收集点提升工程

图名 TITLE 下梅林村33、60栋垃圾分类点改造平面图

设计号 PROJECT No.		阶段 STATUS	施工图
专业 DISCIPLINE	装修	图号 DRAWING No.	ZS-18
版本 REV.	A	日期 DATE	2021.09

深圳广域
工程设计咨询有限公司
Shenzhen Guangyu
Engineering design & consultation Co.,Ltd

工程设计证书编号： A444004738

版权所有，未经授权，不得复制

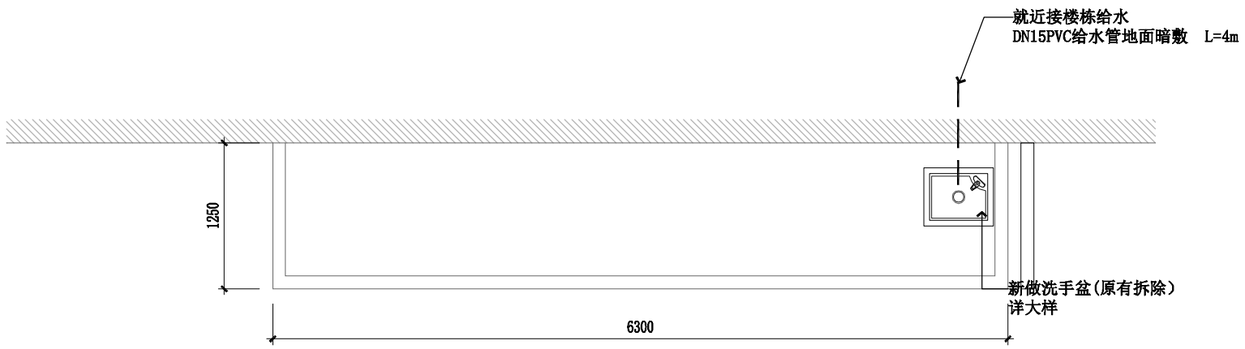

下梅林村60栋垃圾分类点改造平面图

SCALE 1:50

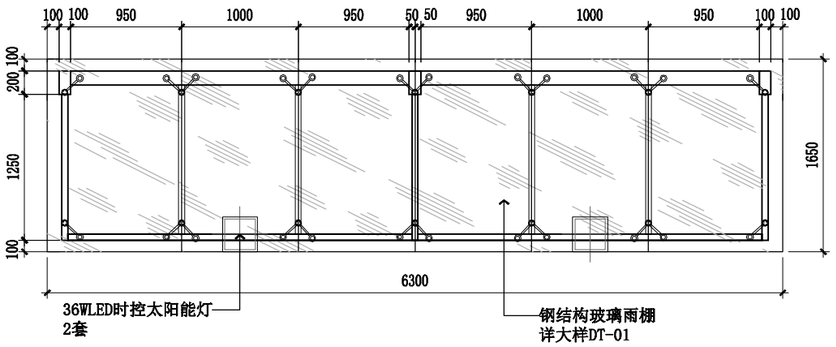

雨棚平面图

SCALE 1:50

现状照片

下梅林村60栋

会 签 栏 COORDINATION			
建筑 ARCH.		给排水 PLUMBING	
结构 STRUCT.		暖通空调 HVAC.	
电气 ELEC.		弱电 WEAK ELEC.	

版本号 MARK	日期 DATE	修改内容 DESCRIPTION

注册章

资质章

审定 AUTHORIZED BY	廖作宏	廖作宏
审核 PROCESSED BY	廖作宏	廖作宏
项目负责人 PROJECT DIRECTOR	张寿达	张寿达
校对 CHECKED BY	张寿达	张寿达
设计 DESIGNED BY	陈煜业	陈煜业

建设单位 CLIENT: 深圳市福田区梅林街道办事处

工程名称 PROJECT: 梅林街道城中村垃圾收集点提升工程

图名 TITLE: 下梅林村33、60栋垃圾分类点改造平面图

设计号 PROJECT No.		阶段 STATUS	施工图
专业 DISCIPLINE	装修	图号 DRAWING No.	ZS-19
版本 REV.	A	日期 DATE	2021.09

深圳广域
工程设计咨询有限公司
Shenzhen Guangyu
Engineering design & consultation Co.,Ltd

工程设计证书编号： A444004738

版权所有，未经授权，不得复制

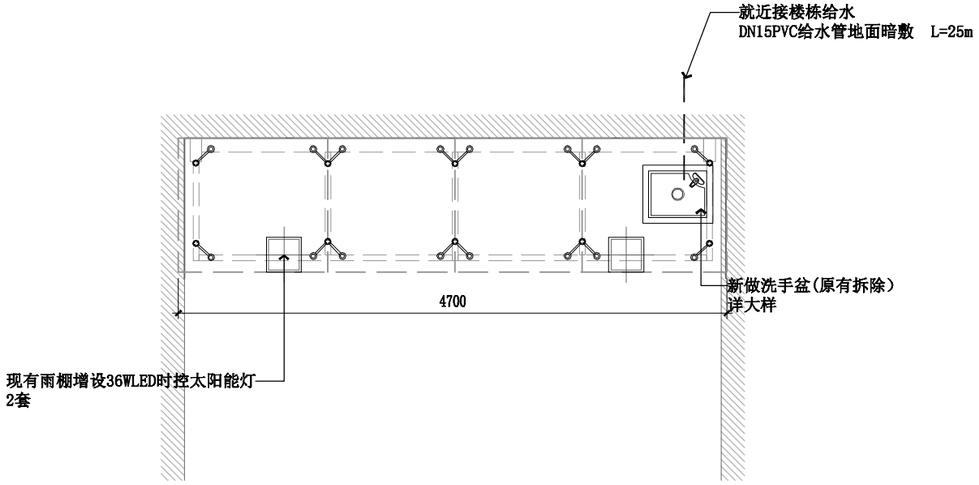

下梅林村45栋垃圾分类点改造平面图

SCALE 1:50

现状照片

下梅林村45栋

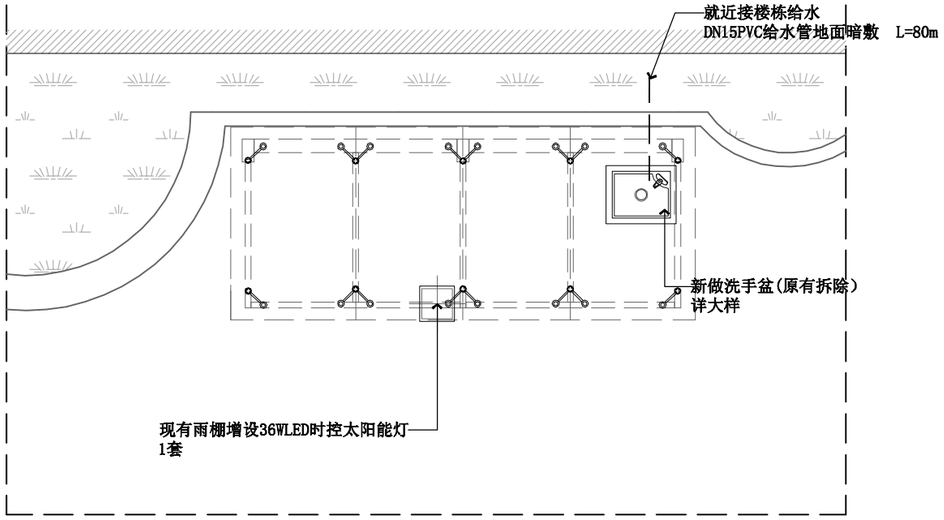

享家公寓垃圾分类点改造平面图

SCALE 1:50

现状照片

享家公寓

会签栏 COORDINATION			
建筑 ARCH.		给排水 PLUMBING	
结构 STRUCT.		暖通空调 HVAC.	
电气 ELEC.		弱电 WEAK ELEC.	

版本号 MARK	日期 DATE	修改内容 DESCRIPTION

注册章

省质章

审定 AUTHORIZED BY	廖作宏	廖作宏
审核 PROCESSED BY	廖作宏	廖作宏
项目负责人 PROJECT DIRECTOR	张寿达	张寿达
校对 CHECKED BY	张寿达	张寿达
设计 DESIGNED BY	陈煜业	陈煜业

建设单位 CLIENT: 深圳市福田区梅林街道办事处

工程名称 PROJECT: 梅林街道城中村垃圾收集点提升工程

图名 TITLE: 下梅林村45栋、享家公寓垃圾分类点改造平面图

设计号 PROJECT No.		阶段 STATUS	施工图
专业 DISCIPLINE	装修	图号 DRAWING No.	ZS-20
版本 REV.	A	日期 DATE	2021.09

深圳广域
工程设计咨询有限公司
Shenzhen Guangyu
Engineering design & consultation Co.,Ltd

工程设计证书编号： A444004738

版权所有，未经授权，不得复制

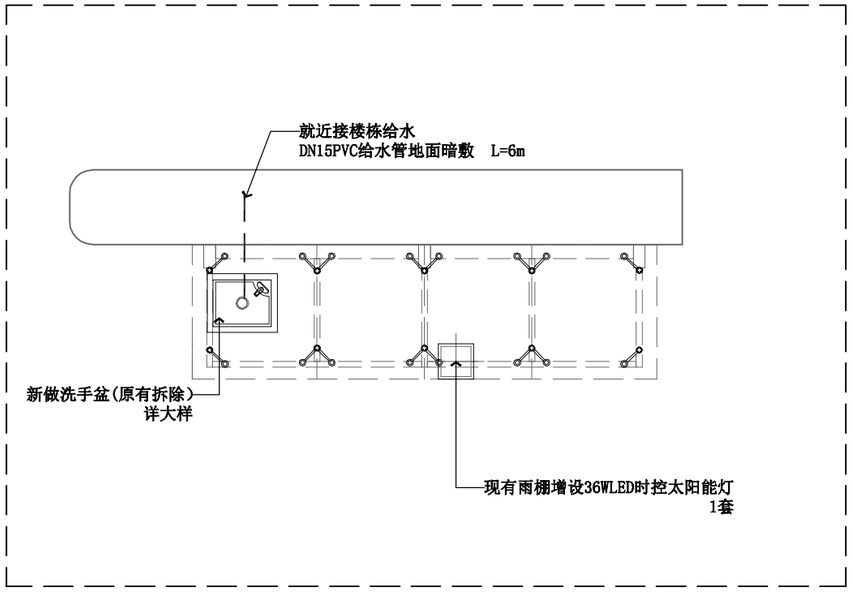

围面村6栋垃圾分类点改造平面图

SCALE 1:50

现状照片

围面村6栋

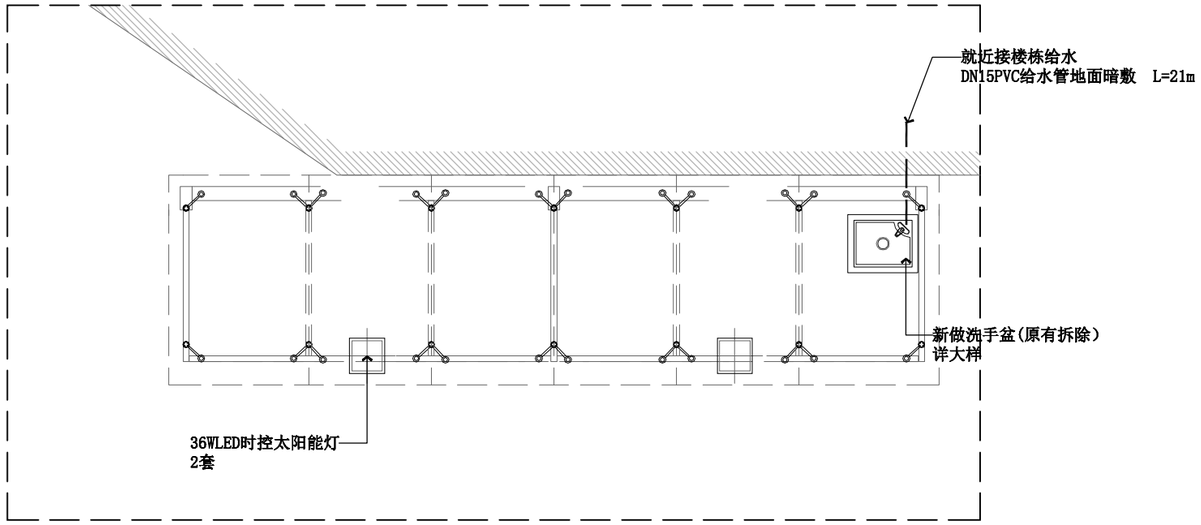

围面村消防应急站垃圾分类点改造平面图

SCALE 1:50

现状照片

围面村消防应急站

会 签 栏
COORDINATION

建筑 ARCH.		给排水 PLUMBING	
结构 STRUCT.		暖通空调 HVAC.	
电气 ELEC.		弱电 WEAK ELEC.	

版本号 MARK	日期 DATE	修改内容 DESCRIPTION

注册章

资质章

审定 AUTHORIZED BY	廖作宏	廖作宏
审核 PROCESSED BY	廖作宏	廖作宏
项目负责人 PROJECT DIRECTOR	张寿达	张寿达
校对 CHECKED BY	张寿达	张寿达
设计 DESIGNED BY	陈煜业	陈煜业

建设单位 CLIENT: 深圳市福田区梅林街道办事处

工程名称 PROJECT: 梅林街道城中村垃圾收集点提升工程

图名 TITLE: 围面村6栋、消防应急站垃圾分类点改造平面图

设计号 PROJECT No.		阶段 STATUS	施工图
专业 DISCIPLINE	装修	图号 DRAWING No.	ZS-21
版本 REV.	A	日期 DATE	2021.09

深圳广域
工程设计咨询有限公司
Shenzhen Guangyu
Engineering design & consultation Co.,Ltd

工程设计证书编号： A444004738

版权所有，未经授权，不得复制

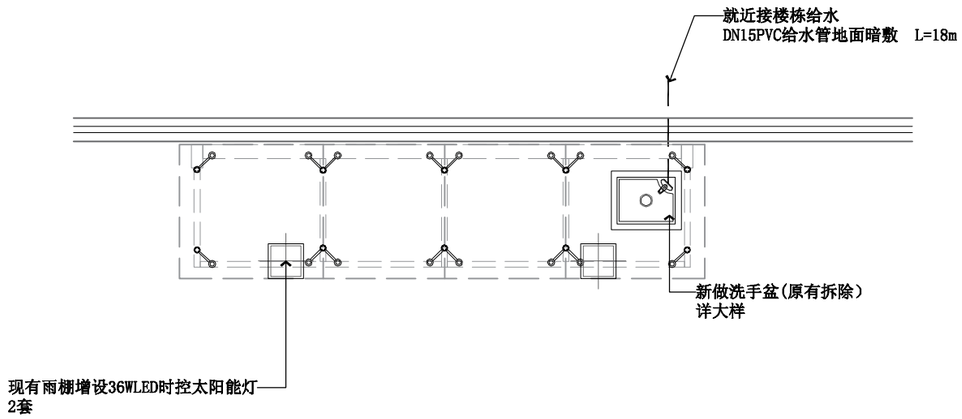

围面村电房垃圾分类点改造平面图

SCALE 1:50

现状照片

围面村电房

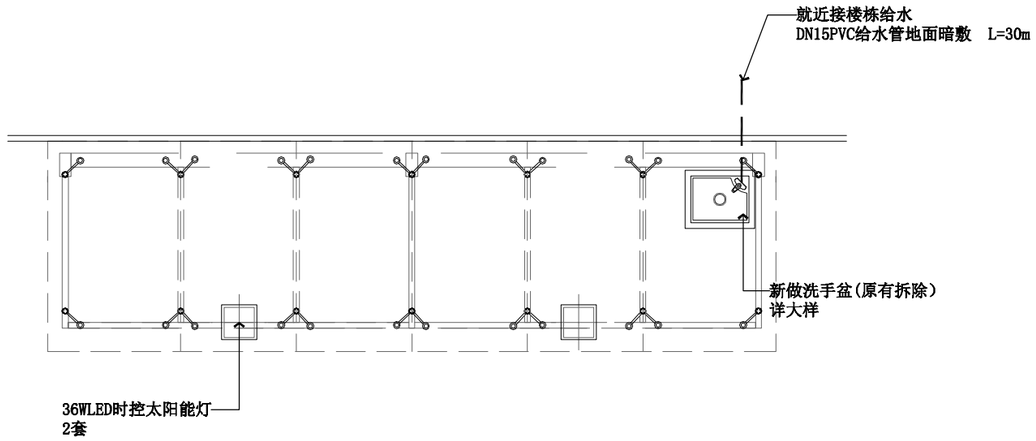

围面村51栋垃圾分类点改造平面图

SCALE 1:50

现状照片

围面村51栋

会 签 栏 COORDINATION			
建 筑 ARCH.		给排水 PLUMBING	
结 构 STRUCT.		暖通空调 HVAC.	
电 气 ELEC.		弱 电 WEAK ELEC.	

版本号 MARK	日 期 DATE	修改内容 DESCRIPTION

注册章

资质章

审 定 AUTHORIZED BY	廖作宏	廖作宏
审 核 PROCESSED BY	廖作宏	廖作宏
项目负责人 PROJECT DIRECTOR	张寿达	张寿达
校 对 CHECKED BY	张寿达	张寿达
设 计 DESIGNED BY	陈煜业	陈煜业

建设单位 CLIENT: 深圳市福田区梅林街道办事处

工程名称 PROJECT: 梅林街道城中村垃圾收集点提升工程

图 名 TITLE: 围面村电房、51栋垃圾分类点改造平面图

设计号 PROJECT No.		阶 段 STATUS	施工图
专 业 DISCIPLINE	装修	图 号 DRAWING No.	ZS-22
版 本 REV.	A	日 期 DATE	2021.09

深圳广域
工程设计咨询有限公司
Shenzhen Guangyu
Engineering design & consultation Co.,Ltd

工程设计证书编号： A444004738

版权所有，未经授权，不得复制

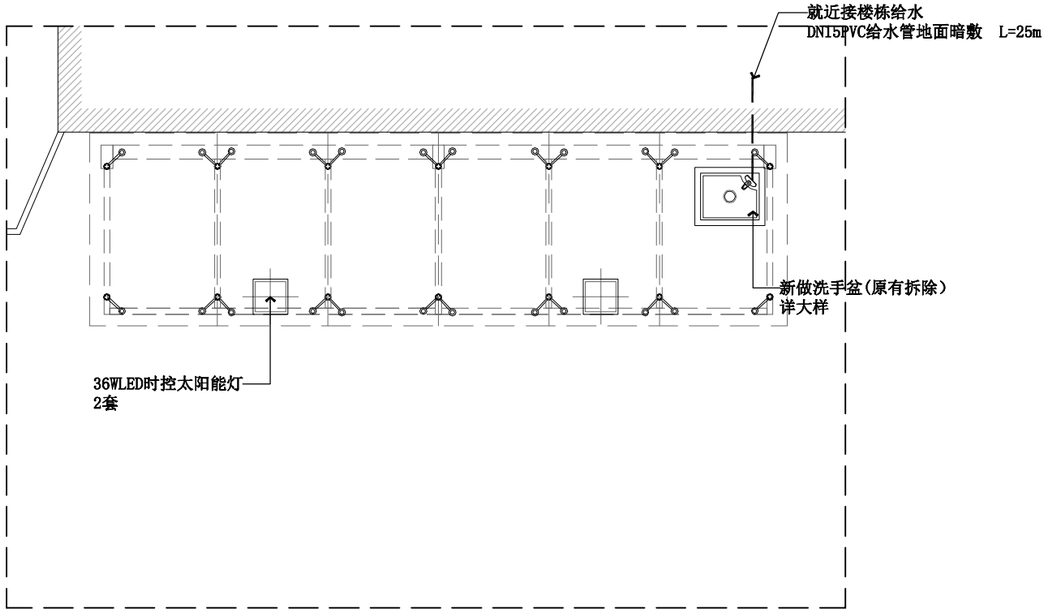

围面村109栋垃圾分类点改造平面图

SCALE 1:50

现状照片

围面村109栋

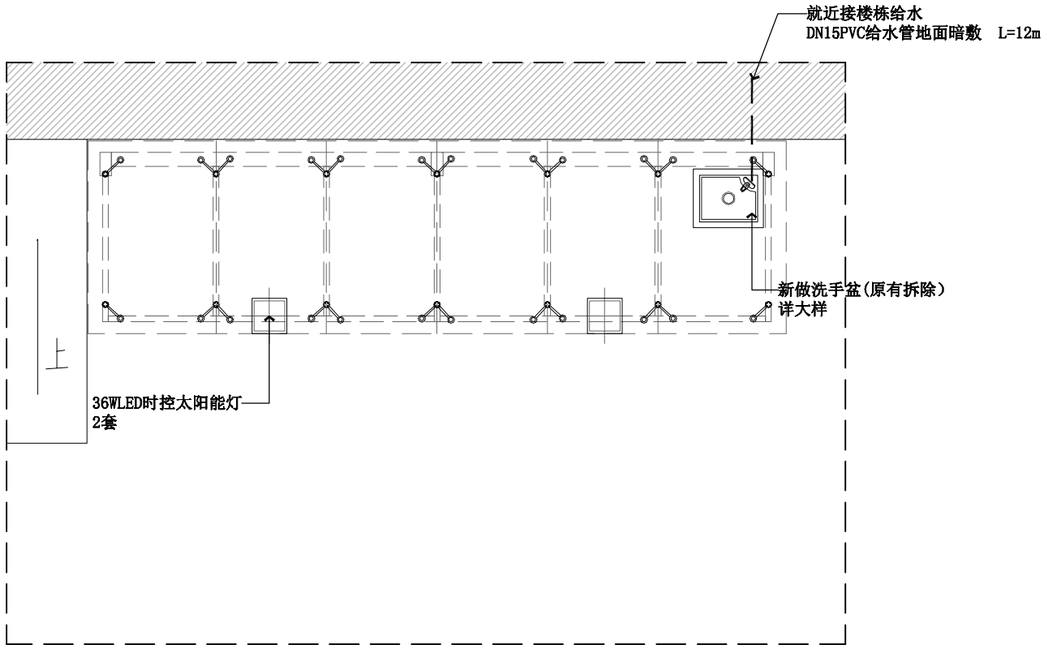

围面村110栋垃圾分类点改造平面图

SCALE 1:50

现状照片

围面村110栋

会 签 栏
COORDINATION

建筑 ARCH.		给排水 PLUMBING	
结构 STRUCT.		暖通空调 HVAC.	
电气 ELEC.		弱电 WEAK ELEC.	

版本号 MARK	日期 DATE	修改内容 DESCRIPTION

注册章

资质章

审定 AUTHORIZED BY	廖作宏	廖作宏
审核 PROCESSED BY	廖作宏	廖作宏
项目负责人 PROJECT DIRECTOR	张寿达	张寿达
校对 CHECKED BY	张寿达	张寿达
设计 DESIGNED BY	陈煜业	陈煜业

建设单位 CLIENT: 深圳市福田区梅林街道办事处

工程名称 PROJECT: 梅林街道城中村垃圾收集点提升工程

图名 TITLE: 围面村109、110栋垃圾分类点改造平面图

设计号 PROJECT No.		阶段 STATUS	施工图
专业 DISCIPLINE	装修	图号 DRAWING No.	ZS-23
版本 REV.	A	日期 DATE	2021.09

深圳广域
工程设计咨询有限公司
Shenzhen Guangyu
Engineering design & consultation Co.,Ltd

工程设计证书编号： A444004738

版权所有，未经授权，不得复制

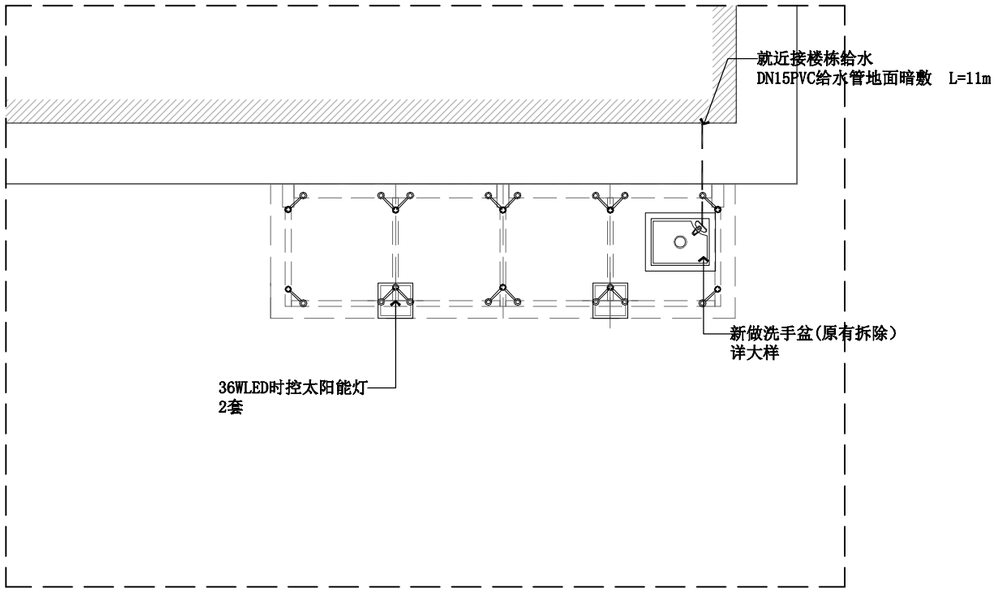

围面村3栋垃圾分类点改造平面图

SCALE 1:50

现状照片

围面村3栋

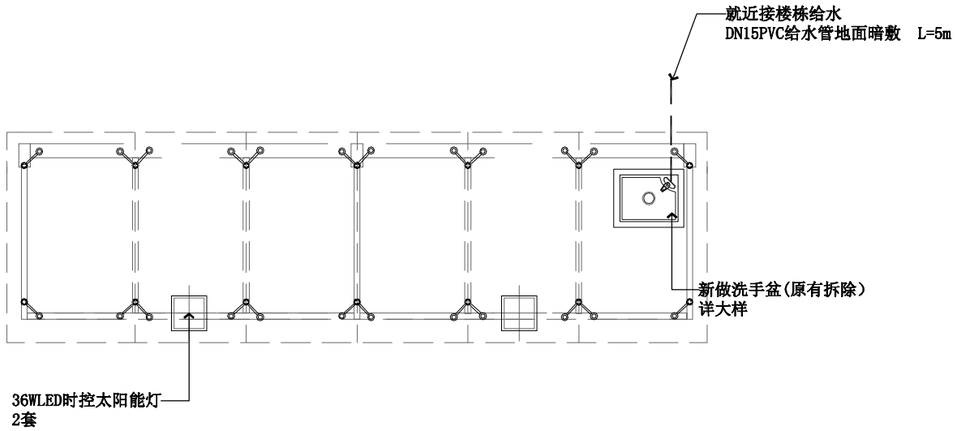

锦安楼1栋垃圾分类点改造平面图

SCALE 1:50

现状照片

锦安楼1栋

会 签 栏
COORDINATION

建筑 ARCH.		给排水 PLUMBING	
结构 STRUCT.		暖通空调 HVAC.	
电气 ELEC.		弱电 WEAK ELEC.	

版本号 MARK	日期 DATE	修改内容 DESCRIPTION

注册章

资质章

审定 AUTHORIZED BY	廖作宏	廖作宏
审核 PROCESSED BY	廖作宏	廖作宏
项目负责人 PROJECT DIRECTOR	张寿达	张寿达
校对 CHECKED BY	张寿达	张寿达
设计 DESIGNED BY	陈煜业	陈煜业

建设单位 CLIENT: 深圳市福田区梅林街道办事处

工程名称 PROJECT: 梅林街道城中村垃圾收集点提升工程

图名 TITLE: 围面村3栋、锦安楼1栋垃圾分类点改造平面图

设计号 PROJECT No.		阶段 STATUS	施工图
专业 DISCIPLINE	装修	图号 DRAWING No.	ZS-24
版本 REV.	A	日期 DATE	2021.09

深圳广域
工程设计咨询有限公司
Shenzhen Guangyu
Engineering design & consultation Co.,Ltd

工程设计证书编号： A444004738

版权所有，未经授权，不得复制

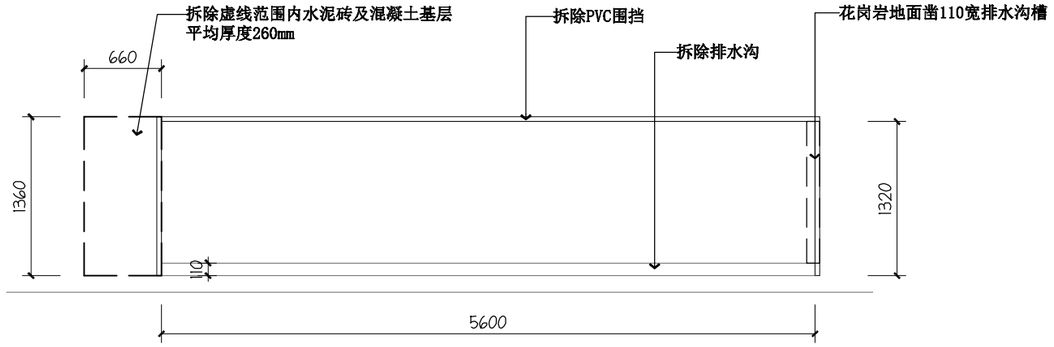

裕林花园1栋垃圾分类点拆除平面图

SCALE 1:50

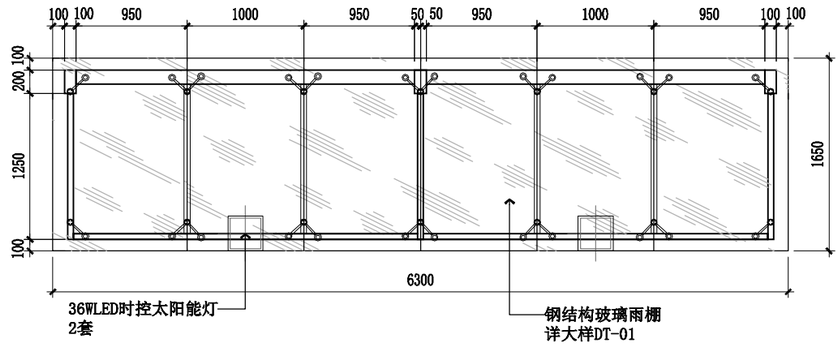

雨棚平面图

SCALE 1:50

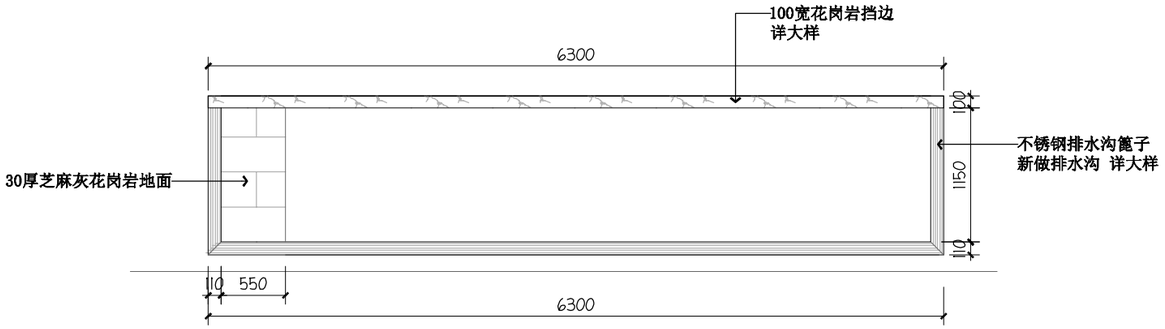

裕林花园1栋垃圾分类点地面铺贴图

SCALE 1:50

现状照片

裕林花园1栋

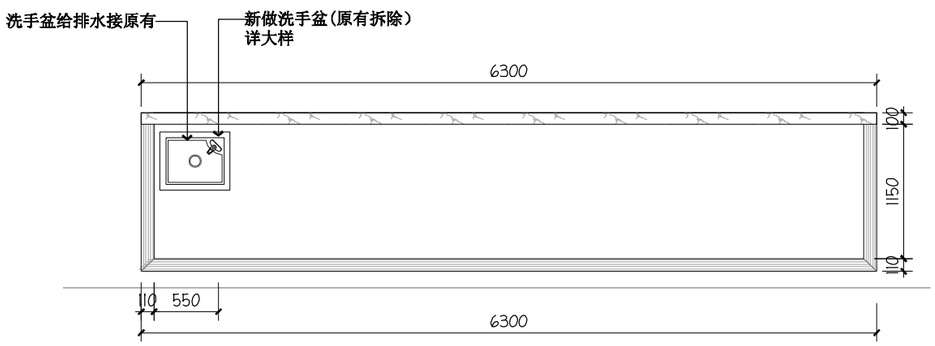

裕林花园1栋垃圾分类点改造平面图

SCALE 1:50

会 签 栏
COORDINATION

建筑 ARCH.		给排水 PLUMBING	
结构 STRUCT.		暖通空调 HVAC.	
电气 ELEC.		弱电 WEAK ELEC.	

版本号 MARK	日期 DATE	修改内容 DESCRIPTION

注册章

省质章

审定 AUTHORIZED BY	廖作宏	廖作宏
审核 PROCESSED BY	廖作宏	廖作宏
项目负责人 PROJECT DIRECTOR	张寿达	张寿达
校对 CHECKED BY	张寿达	张寿达
设计 DESIGNED BY	陈煜业	陈煜业

建设单位 CLIENT: 深圳市福田区梅林街道办事处

工程名称 PROJECT: 梅林街道城中村垃圾收集点提升工程

图名 TITLE: 裕林花园1栋垃圾分类点改造平面图

设计号 PROJECT No.		阶段 STATUS	施工图
专业 DISCIPLINE	装修	图号 DRAWING No.	ZS-25
版本 REV.	A	日期 DATE	2021.09

深圳广域
工程设计咨询有限公司
Shenzhen Guangyu
Engineering design & consultation Co.,Ltd

工程设计证书编号： A444004738

版权所有，未经授权，不得复制

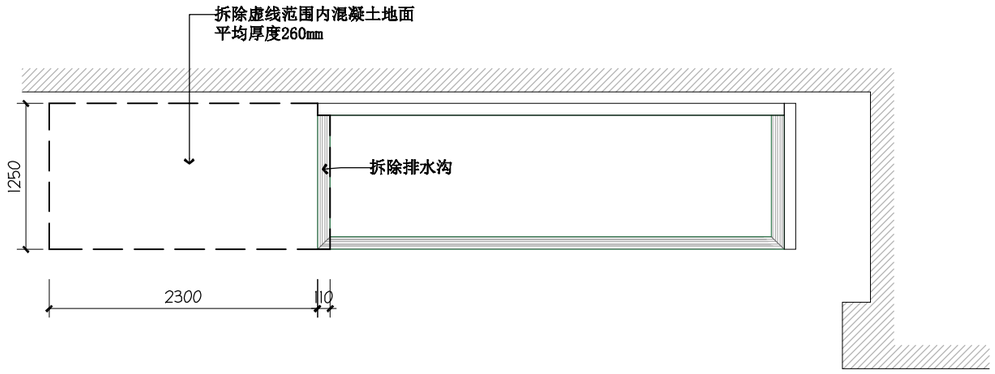

围面村82栋垃圾分类点拆除平面图

SCALE 1:50

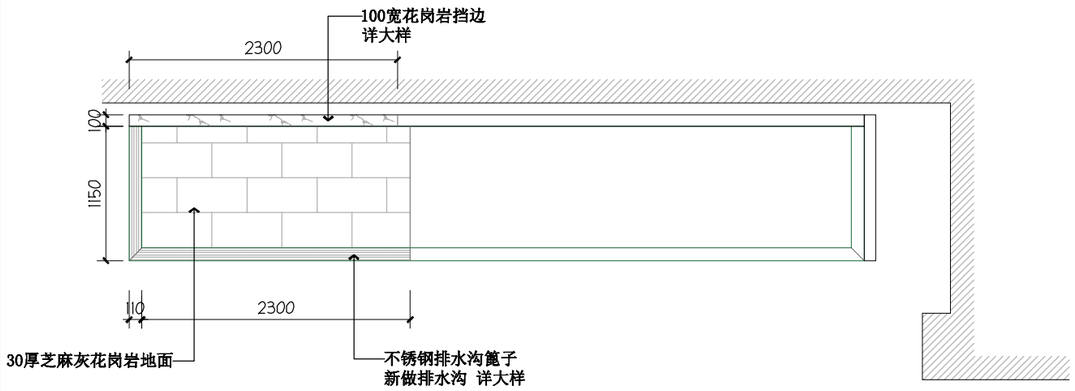

围面村82栋垃圾分类点地面铺贴图

SCALE 1:50

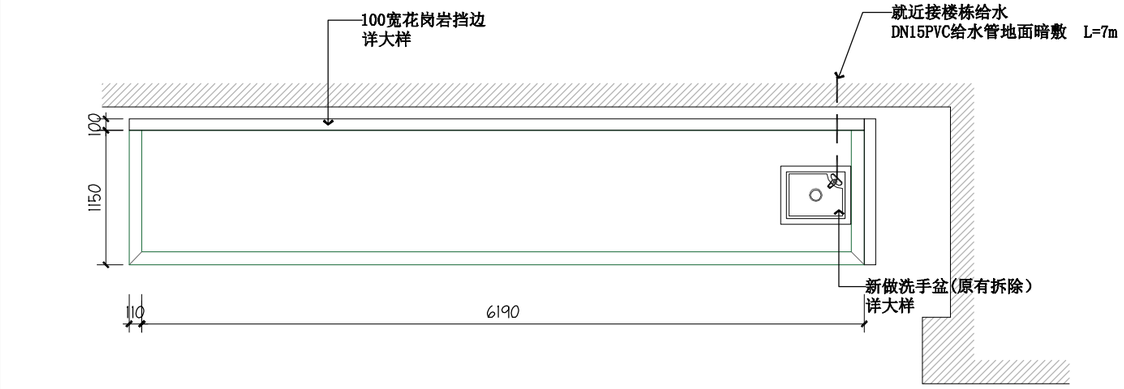

围面村82栋垃圾分类点改造平面图

SCALE 1:50

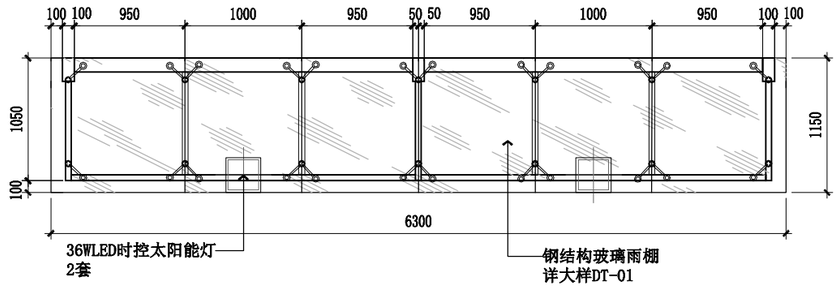

雨棚平面图

SCALE 1:50

现状照片

围面村82栋

会签栏 COORDINATION			
建筑 ARCH.		给排水 PLUMBING	
结构 STRUCT.		暖通空调 HVAC.	
电气 ELEC.		弱电 WEAK ELEC.	

版本号 MARK	日期 DATE	修改内容 DESCRIPTION

注册章

资质章

审定 AUTHORIZED BY	廖作宏	廖作宏
审核 PROCESSED BY	廖作宏	廖作宏
项目负责人 PROJECT DIRECTOR	张寿达	张寿达
校对 CHECKED BY	张寿达	张寿达
设计 DESIGNED BY	陈煜业	陈煜业

建设单位 CLIENT: 深圳市福田区梅林街道办事处

工程名称 PROJECT: 梅林街道辖中村垃圾收集点提升工程

图名 TITLE: 围面村82栋垃圾分类点改造平面图

设计号 PROJECT No.		阶段 STATUS	施工图
专业 DISCIPLINE	装修	图号 DRAWING No.	ZS-26
版本 REV.	A	日期 DATE	2021.09

深圳广域
工程设计咨询有限公司
Shenzhen Guangyu
Engineering design & consultation Co.,Ltd

工程设计证书编号： A44004738

版权所有，未经授权，不得复制

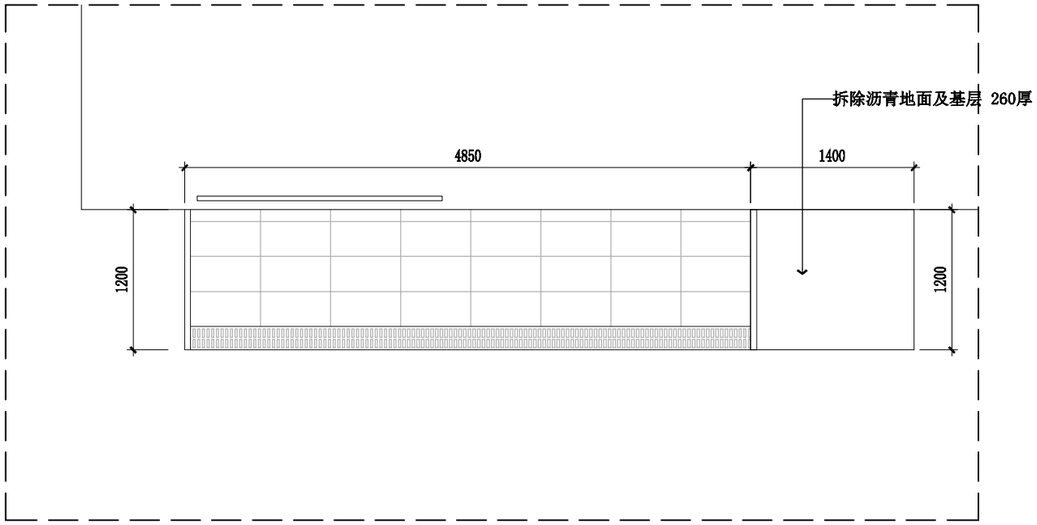

拆除平面图

SCALE 1:50

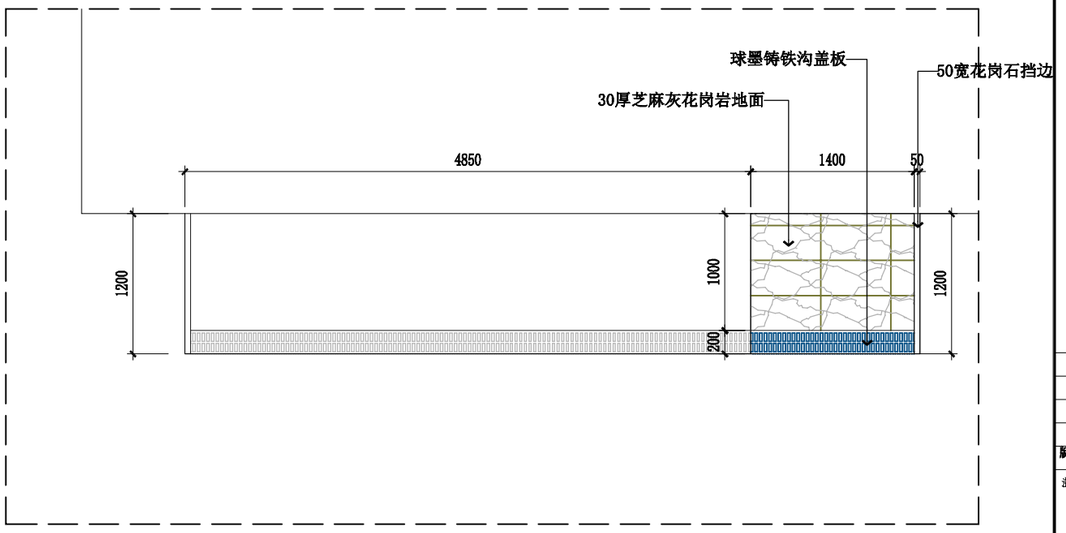

地面铺贴图

SCALE 1:50

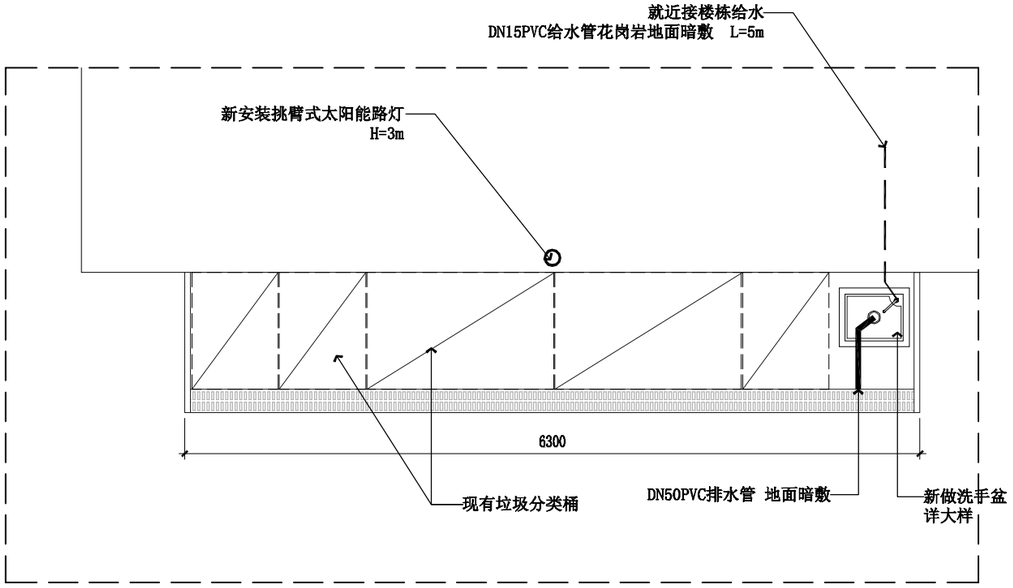

平面布置图

SCALE 1:50

现场照片

说明：上梅新村共有20处提升做法相同，分别为：18、23、24、29、30、35、36、41、42、47、55、61、62、69、70、77、78、86、87、93栋

会 签 栏
COORDINATION

建筑 ARCH.		给排水 PLUMBING	
结构 STRUCT.		暖通空调 HVAC.	
电气 ELEC.		弱电 WEAK ELEC.	

版本号 MARK	日期 DATE	修改内容 DESCRIPTION

注册章

资质章

审定 AUTHORIZED BY	廖作宏	廖作宏
审核 PROCESSED BY	廖作宏	廖作宏
项目负责人 PROJECT DIRECTOR	张寿达	张寿达
校对 CHECKED BY	张寿达	张寿达
设计 DESIGNED BY	陈煜业	陈煜业

建设单位 CLIENT：深圳市福田区梅林街道办事处

工程名称 PROJECT：梅林街道城中村垃圾收集点提升工程

图名 TITLE：上梅新村东侧垃圾收集点改造平面图

设计号 PROJECT No.		阶段 STATUS	施工图
专业 DISCIPLINE	装修	图号 DRAWING No.	ZS-27
版本 REV.	A	日期 DATE	2021.09

深圳广域
工程设计咨询有限公司
Shenzhen Guangyu
Engineering design & consultation Co.,Ltd

工程设计证书编号： A444004738

版权所有，未经授权，不得复制

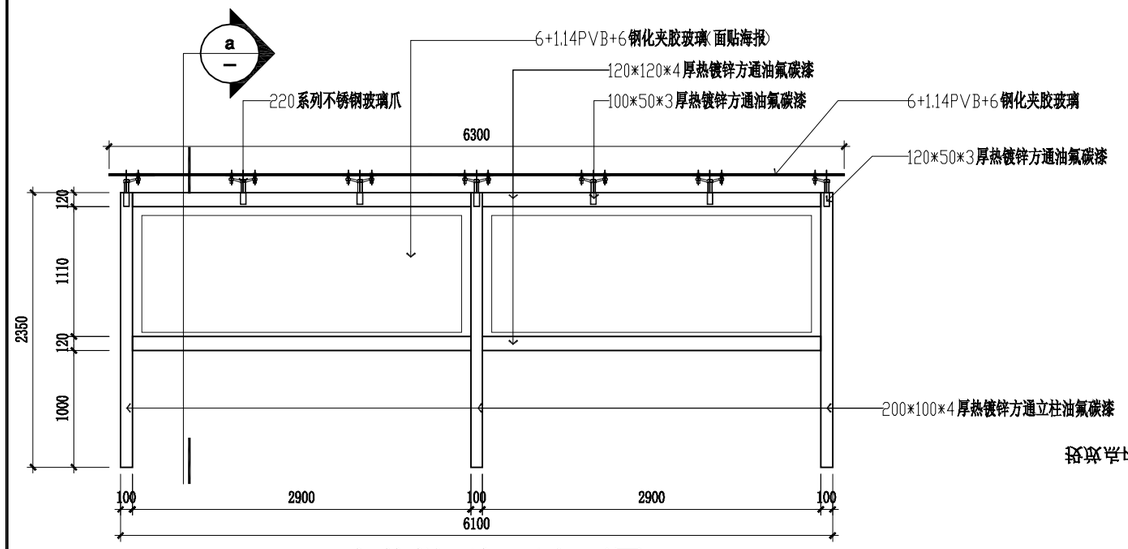

A - 宣传栏雨棚正立面图

SCALE 1:50

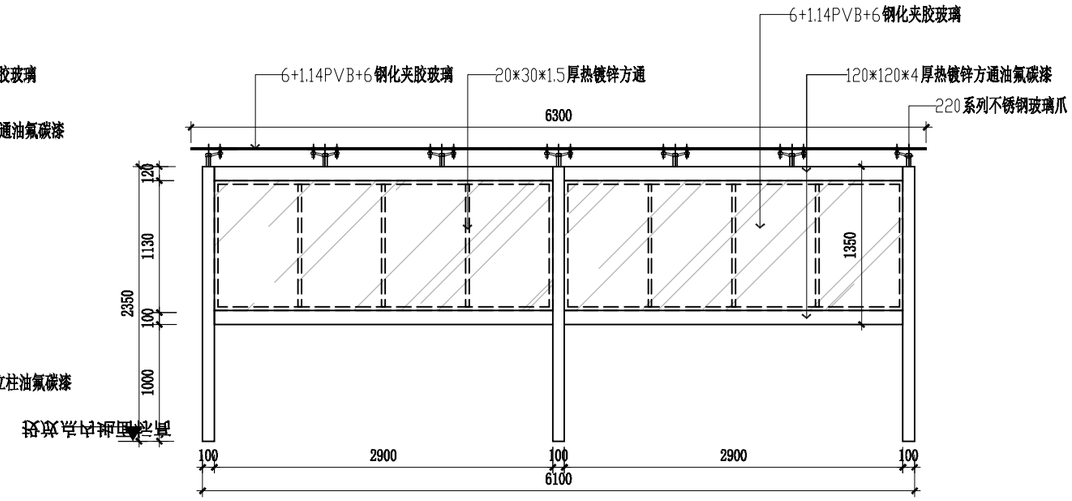

B - 宣传栏雨棚正背面图

SCALE 1:50

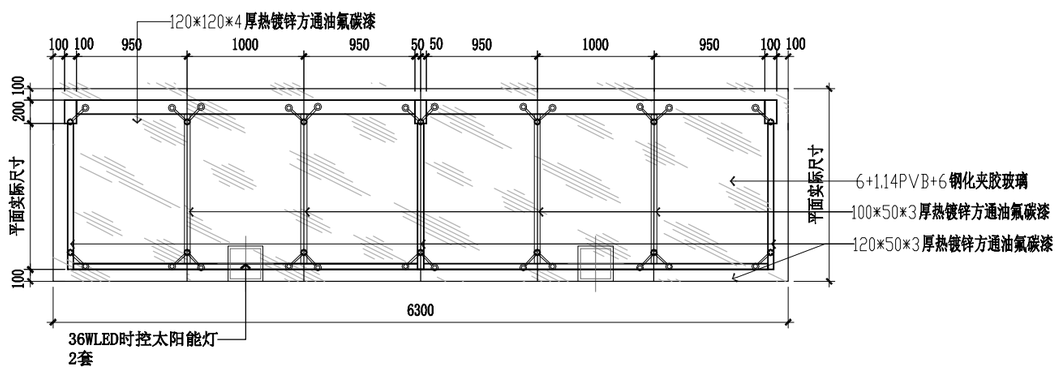

C - 宣传栏雨棚俯视图

SCALE 1:50

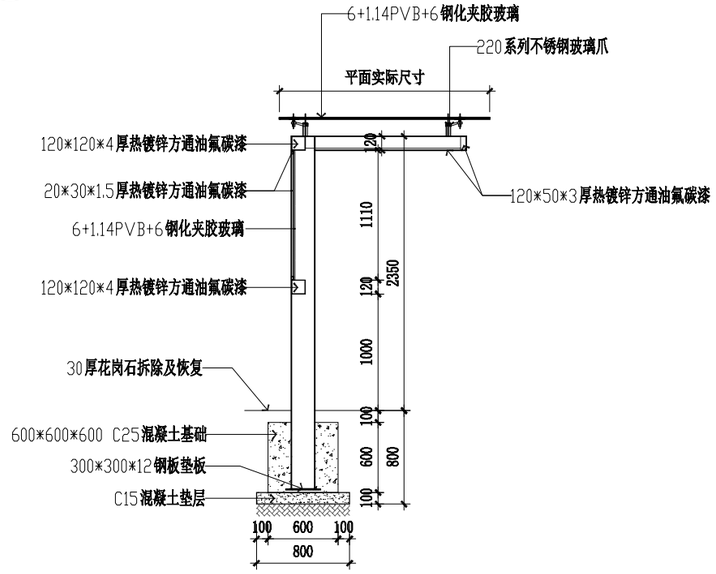

a - 准宣传栏雨棚剖面详图

SCALE 1:50

备注：骨架连接为满焊连接，氟碳漆厚度为80um厚
所有现状垃圾分类点地面为花岗石地面，立柱安装要考虑石材地面、路牙拆除及恢复
施工单位进场开挖前需进行暗埋管线勘查，不得破坏市政管道、通信电缆
雨棚内顶面加装36瓦太阳能LED时控投光灯（照明时长>12小时）具体数量见平面图
平面尺寸以现场实际为准，图纸尺寸仅供参考

会签栏 COORDINATION			
建筑 ARCH.		给排水 PLUMBING	
结构 STRUCT.		暖通空调 HVAC.	
电气 ELEC.		弱电 WEAK ELEC.	

版本号 MARK	日期 DATE	修改内容 DESCRIPTION

注册章

背景章

审定 AUTHORIZED BY	廖作宏	廖作宏
审核 PROCESSED BY	廖作宏	廖作宏
项目负责人 PROJECT DIRECTOR	张寿达	张寿达
校对 CHECKED BY	张寿达	张寿达
设计 DESIGNED BY	陈煜业	陈煜业

建设单位 CLIENT：深圳市福田区梅林街道办事处

工程名称 PROJECT：梅林街道城中村垃圾收集点提升工程

图名 TITLE：雨棚大样图一

设计号 PROJECT No.		阶段 STATUS	施工图
专业 DISCIPLINE	装修	图号 DRAWING No.	DT-01
版本 REV.	A	日期 DATE	2021.09

深圳广域
工程设计咨询有限公司
Shenzhen Guangyu Engineering design & consultation Co.,Ltd

工程设计证书编号：A44400473B

版权所有，未经授权，不得复制

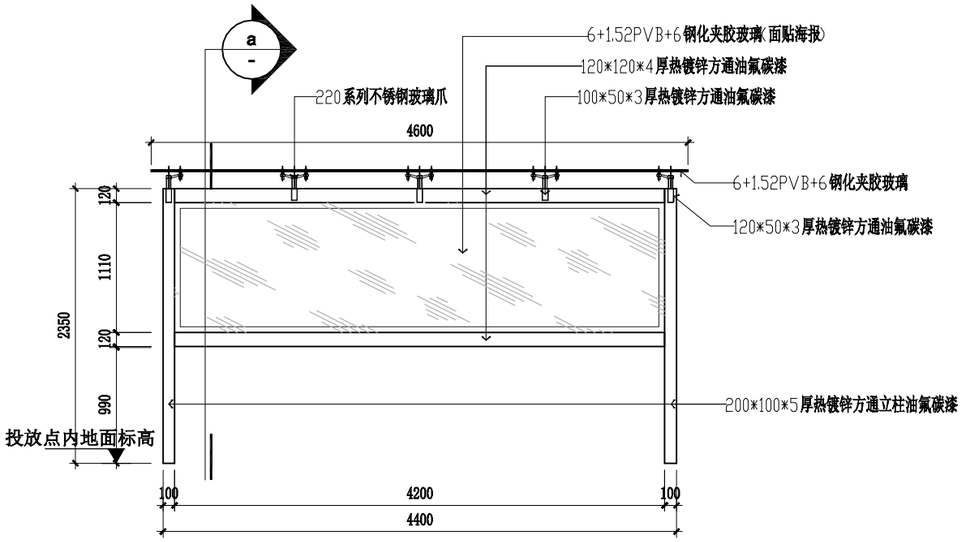

A
-
宣传栏雨棚正立面图
SCALE 1:50　　上梅林股份公司旁

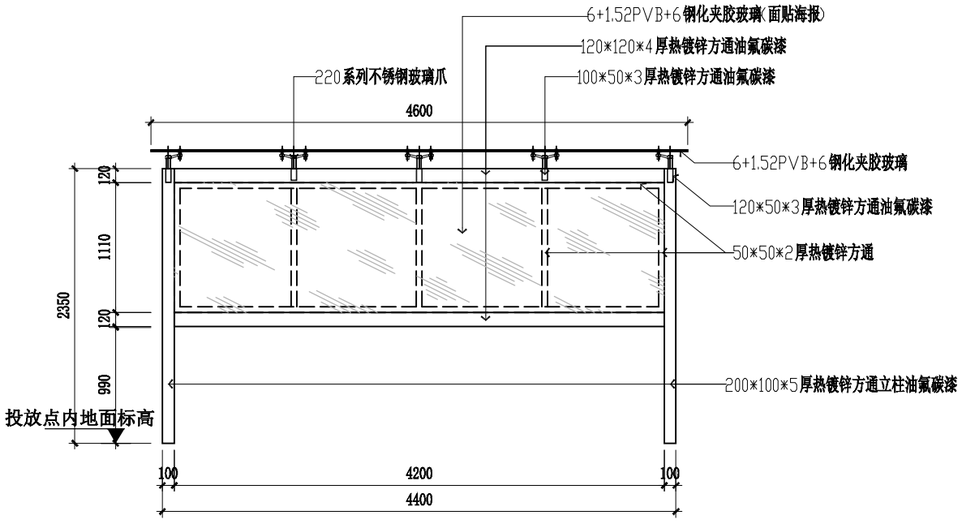

B
-
标准宣传栏雨棚①正背面图
SCALE 1:50

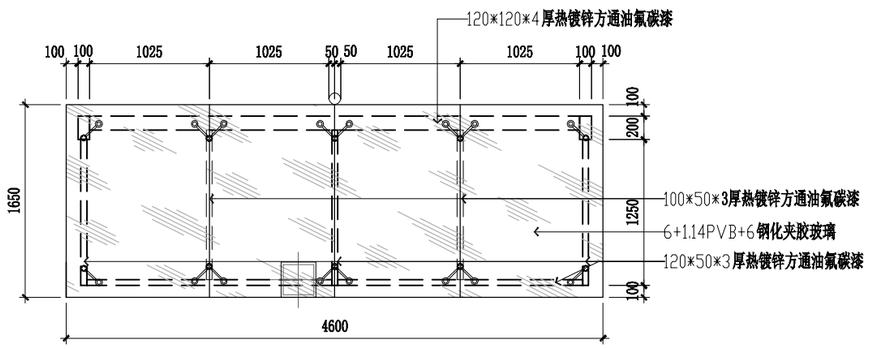

01
-
雨棚俯视图
SCALE 1:50　　上梅林股份公司旁

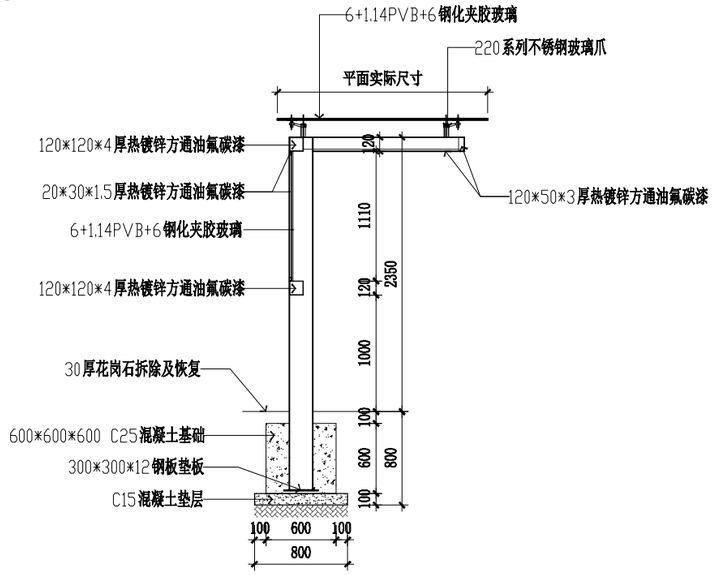

a
-
准宣传栏雨棚剖面详图
SCALE 1:50

备注：骨架连接为满焊连接，氟碳漆厚度为80um厚
所有现状垃圾分类点地面为花岗石地面，立柱安装要考虑石材地面、路牙拆除及恢复
施工单位进场开挖前需进行暗埋管线勘查，不得破坏市政管道、通信电缆
雨棚内顶面加装36瓦太阳能LED时控投光灯（照明时长>12小时）具体数量见平面图
平面尺寸以现场实际为准，图纸尺寸仅供参考

会 签 栏
COORDINATION

建筑 ARCH.		给排水 PLUMBING	
结构 STRUCT.		暖通空调 HVAC.	
电气 ELEC.		弱电 WEAK ELEC.	

版本号 MARK	日期 DATE	修改内容 DESCRIPTION

注册章

资质章

审定 AUTHORIZED BY	廖作宏	廖作宏
审核 PROCESSED BY	廖作宏	廖作宏
项目负责人 PROJECT DIRECTOR	张寿达	张寿达
校对 CHECKED BY	张寿达	张寿达
设计 DESIGNED BY	陈煜业	陈煜业

建设单位 CLIENT：深圳市福田区梅林街道办事处

工程名称 PROJECT：梅林街道城中村垃圾收集点提升工程

图名 TITLE：雨棚大样图二

设计号 PROJECT No.		阶段 STATUS	施工图
专业 DISCIPLINE	装修	图号 DRAWING No.	DT-02
版本 REV.	A	日期 DATE	2021.09

深圳广域
工程设计咨询有限公司
Shenzhen Guangyu Engineering design & consultation Co.,Ltd

工程设计证书编号：A44400473B

版权所有，未经授权，不得复制

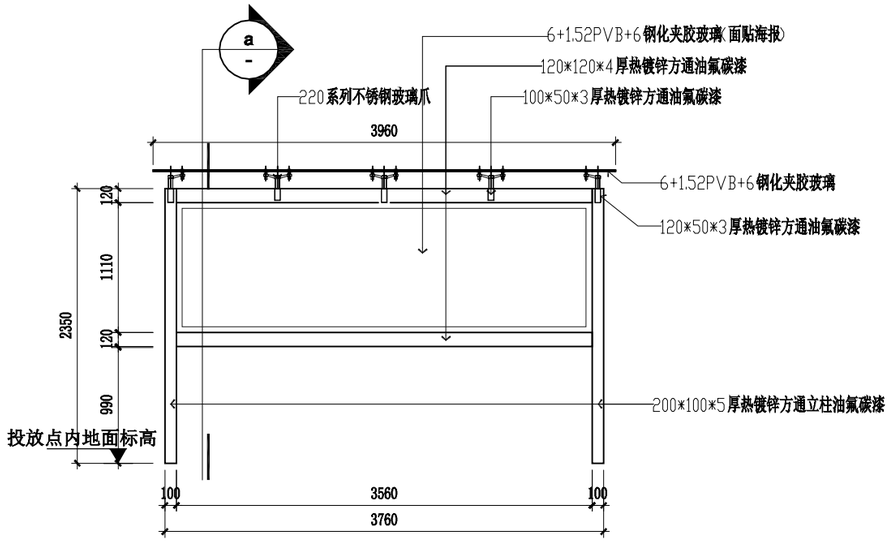

A
-
宣传栏雨棚正立面图
SCALE 1:50

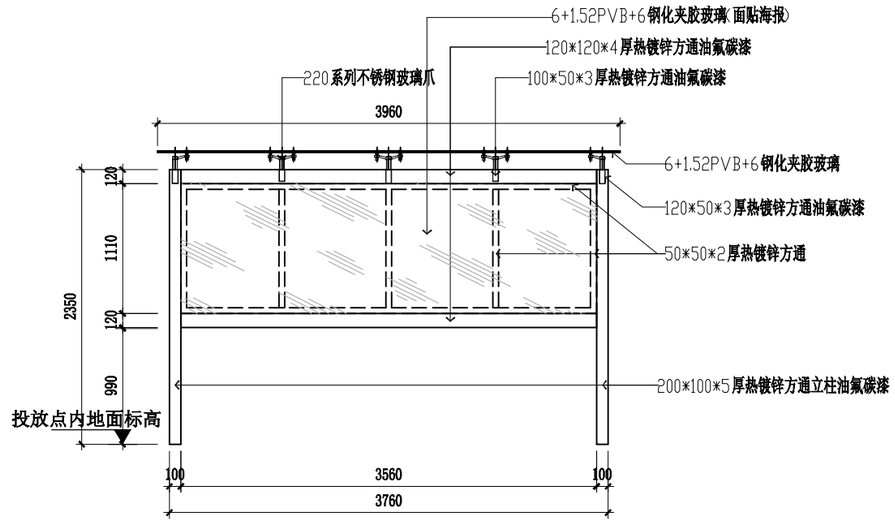

B
-
宣传栏雨棚正背面图
SCALE 1:50

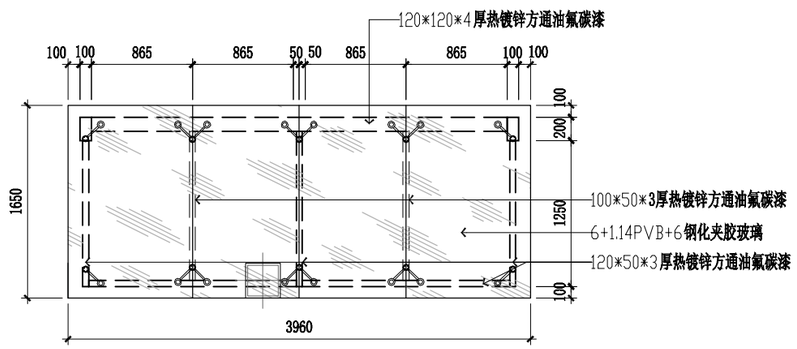

C
-
宣传栏雨棚俯视图
SCALE 1:50

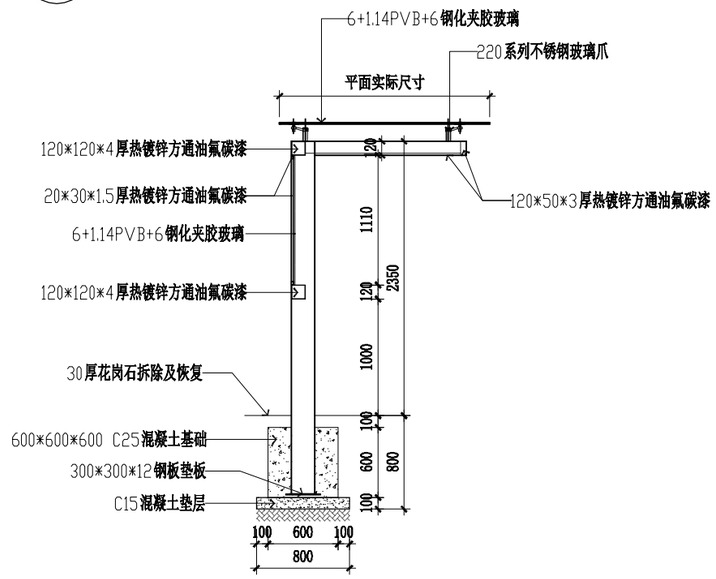

a
-
宣传栏雨棚剖面详图
SCALE 1:50

备注：骨架连接为满焊连接，氟碳漆厚度为80um厚
所有现状垃圾分类点地面为花岗石地面，立柱安装要考虑石材地面、路牙拆除及恢复
施工单位进场开挖前需进行暗埋管线勘查，不得破坏市政管道、通信电缆
雨棚内顶面加装36瓦太阳能LED时控投光灯（照明时长>12小时）具体数量见平面图
平面尺寸以现场实际为准，图纸尺寸仅供参考

会 签 栏
COORDINATION

建筑 ARCH.		给排水 PLUMBING	
结构 STRUCT.		暖通空调 HVAC.	
电气 ELEC.		弱电 WEAK ELEC.	

版本号 MARK	日期 DATE	修改内容 DESCRIPTION

注册章

背景章

审定 AUTHORIZED BY	廖作宏	廖作宏
审核 PROCESSED BY	廖作宏	廖作宏
项目负责人 PROJECT DIRECTOR	张寿达	张寿达
校对 CHECKED BY	张寿达	张寿达
设计 DESIGNED BY	陈煜业	陈煜业

建设单位 CLIENT：深圳市福田区梅林街道办事处

工程名称 PROJECT：梅林街道城中村垃圾收集点提升工程

图名 TITLE：雨棚大样图三

设计号 PROJECT No.		阶段 STATUS	施工图
专业 DISCIPLINE	装修	图号 DRAWING No.	DT-03
版本 REV.	A	日期 DATE	2021.09

深圳广域
工程设计咨询有限公司
Shenzhen Guangyu
Engineering design & consultation Co.,Ltd

工程设计证书编号： A44400473B

版权所有，未经授权，不得复制

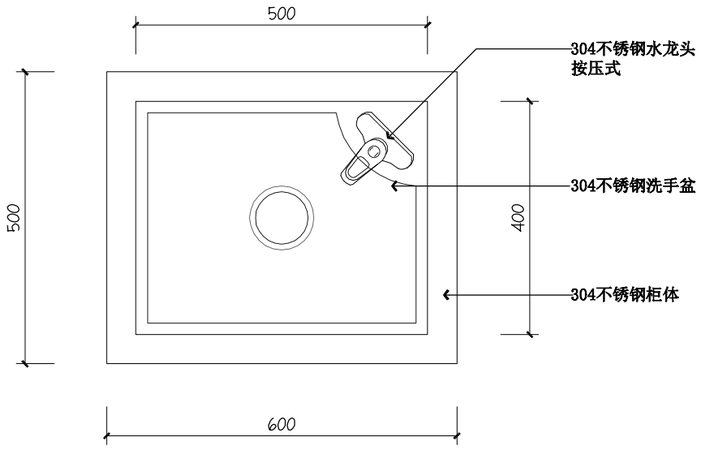

洗手盆平面图

SCALE 1:10

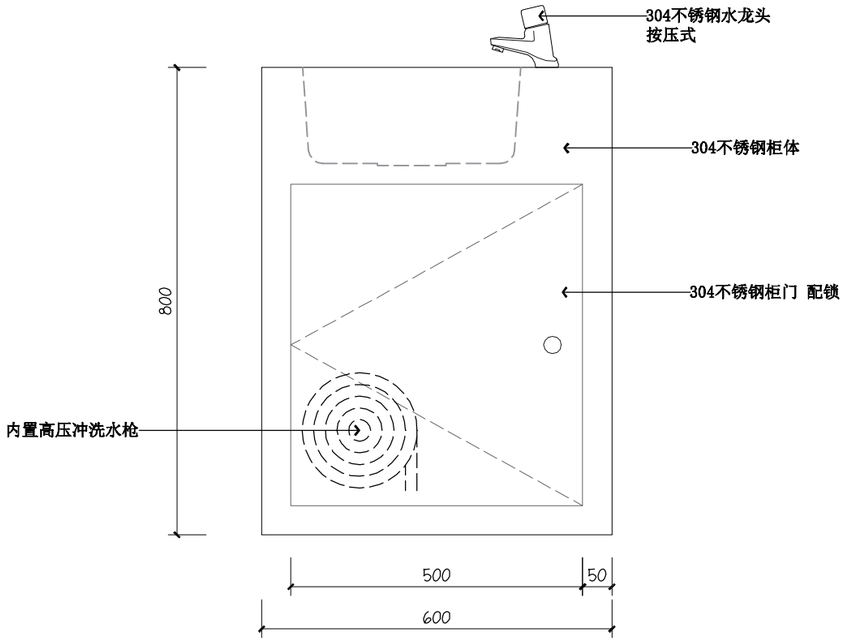

洗手盆正立面图

SCALE 1:10

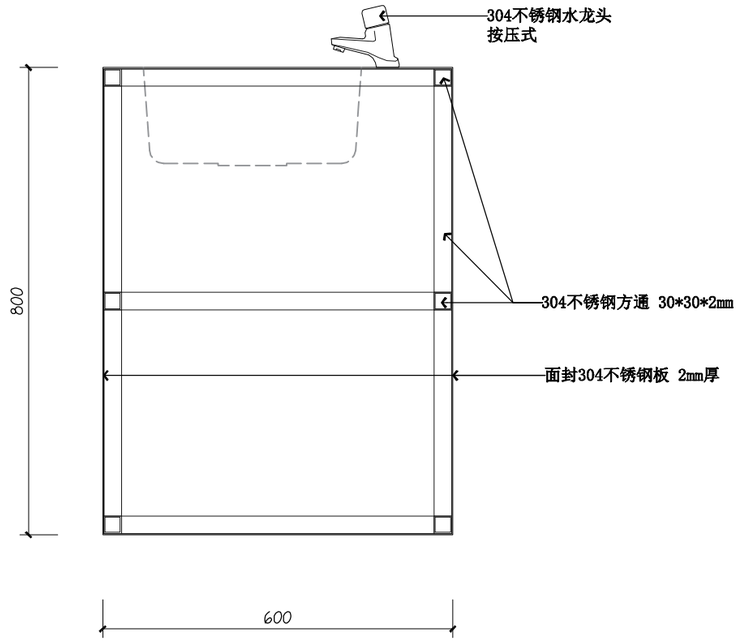

洗手盆剖面图

SCALE 1:10

会 签 栏
COORDINATION

建筑 ARCH.		给排水 PLUMBING	
结构 STRUCT.		暖通空调 HVAC.	
电气 ELEC.		弱电 WEAK ELEC.	

版本号 MARK	日期 DATE	修改内容 DESCRIPTION

注册章

资质章

审定 AUTHORIZED BY	廖作宏	廖作宏
审核 PROCESSED BY	廖作宏	廖作宏
项目负责人 PROJECT DIRECTOR	张寿达	张寿达
校对 CHECKED BY	张寿达	张寿达
设计 DESIGNED BY	陈煜业	陈煜业

建设单位 CLIENT: 深圳市福田区梅林街道办事处

工程名称 PROJECT: 梅林街道城中村垃圾收集点提升工程

图名 TITLE: 洗手盆大样图

设计号 PROJECT No.		阶段 STATUS	施工图
专业 DISCIPLINE	装修	图号 DRAWING No.	DT-04
版本 REV.	A	日期 DATE	2021.09

深圳广域
工程设计咨询有限公司
Shenzhen Guangyu
Engineering design & consultation Co.,Ltd

工程设计证书编号： A444004738

版权所有，未经授权，不得复制

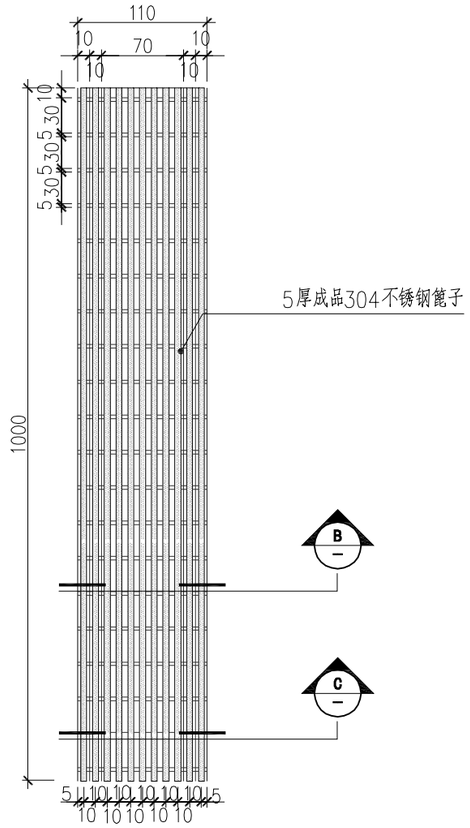

A 排水沟平面图
SCALE 1:10

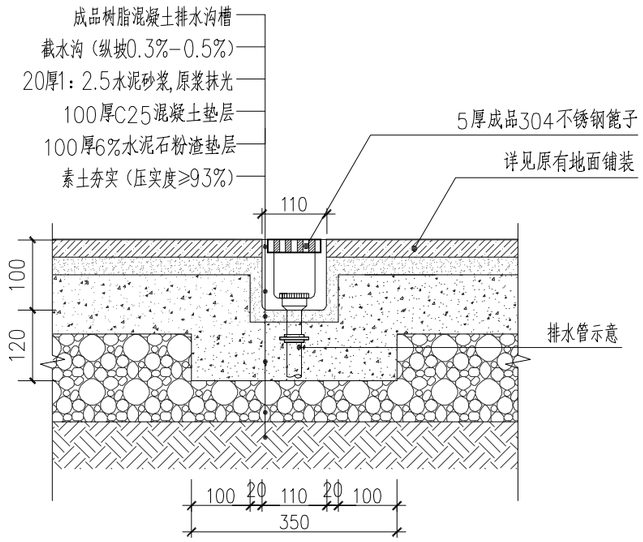

B 排水沟剖面一
SCALE 1:10

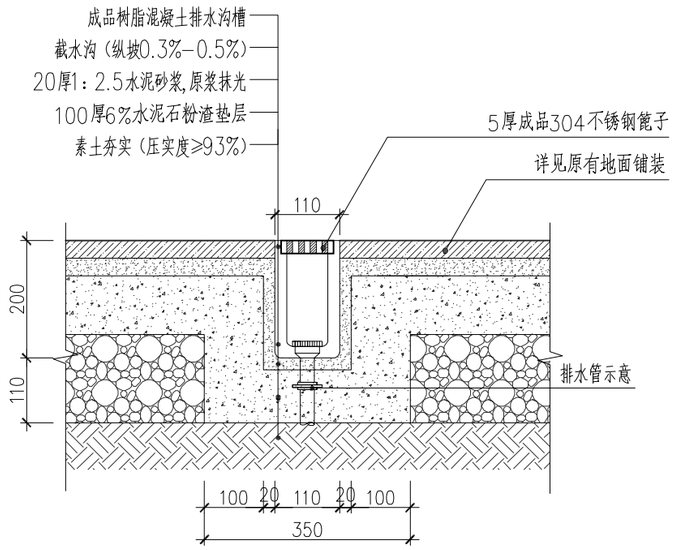

C 排水沟剖面一
SCALE 1:10

注：此剖面为检修口做法

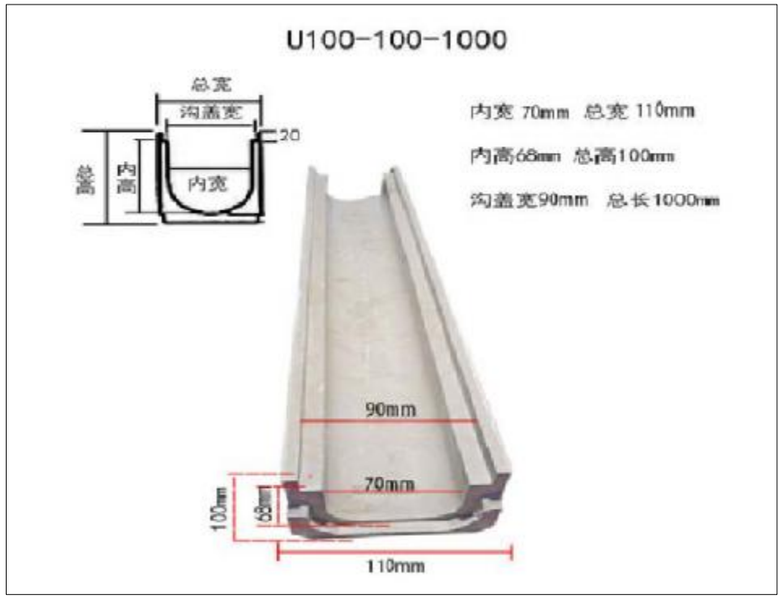

成品树脂混凝土排水沟槽参考意向图

会 签 栏
COORDINATION

建筑 ARCH.		给排水 PLUMBING	
结构 STRUCT.		暖通空调 HVAC.	
电气 ELEC.		弱电 WEAK ELEC.	

版本号 MARK	日期 DATE	修改内容 DESCRIPTION

注册章

资质章

审定 AUTHORIZED BY	廖作宏	廖作宏
审核 PROCESSED BY	廖作宏	廖作宏
项目负责人 PROJECT DIRECTOR	张寿达	张寿达
校对 CHECKED BY	张寿达	张寿达
设计 DESIGNED BY	陈煜业	陈煜业

建设单位 CLIENT 深圳市福田区梅林街道办事处

工程名称 PROJECT 梅林街道城中村垃圾收集点提升工程

图名 TITLE 排水沟大样图

设计号 PROJECT No.		阶段 STATUS	施工图
专业 DISCIPLINE	装修	图号 DRAWING No.	DT-05
版本 REV.	A	日期 DATE	2021.09

深圳广域
工程设计咨询有限公司
Shenzhen Guangyu
Engineering design & consultation Co.,Ltd

工程设计证书编号： A444004738

版权所有，未经授权，不得复制

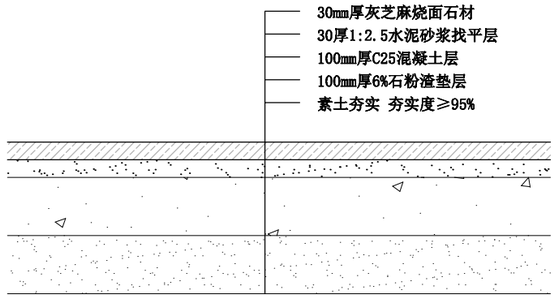

地面铺贴大样图

SCALE 1:10

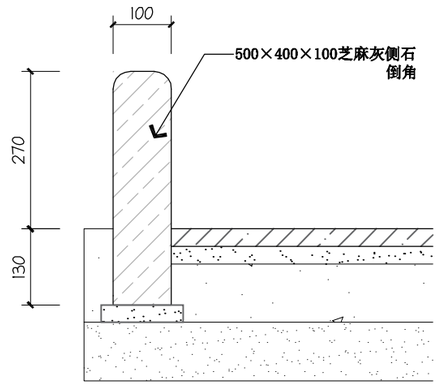

路牙铺贴大样图

SCALE 1:10

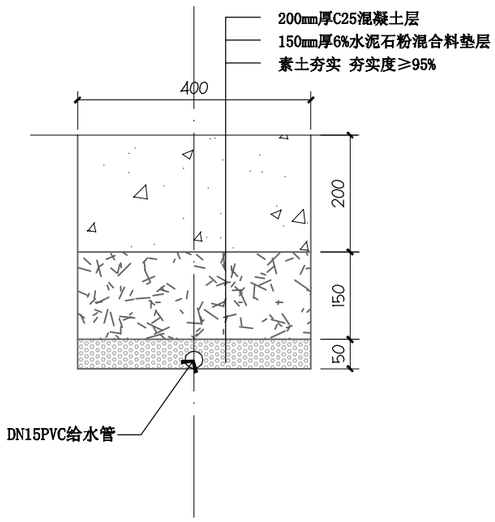

给水管敷设大样图

SCALE 1:10

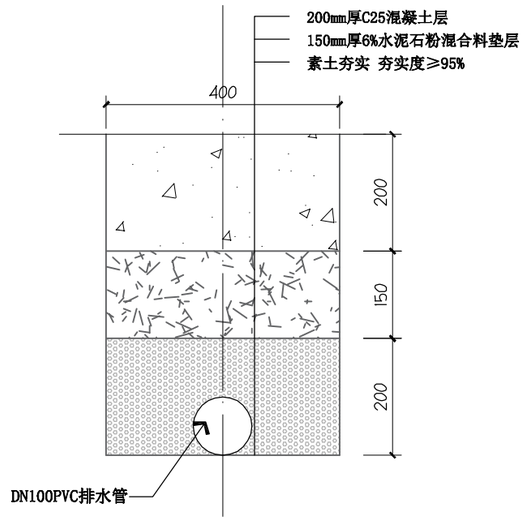

排污管敷设大样图

SCALE 1:10

会 签 栏
COORDINATION

建筑 ARCH.		给排水 PLUMBING	
结构 STRUCT.		暖通空调 HVAC.	
电气 ELEC.		弱电 WEAK ELEC.	

版本号 MARK	日期 DATE	修改内容 DESCRIPTION

注册章

资质章

审定 AUTHORIZED BY	廖作宏	廖作宏
审核 PROCESSED BY	廖作宏	廖作宏
项目负责人 PROJECT DIRECTOR	张寿达	张寿达
校对 CHECKED BY	张寿达	张寿达
设计 DESIGNED BY	陈煜业	陈煜业

建设单位 CLIENT: 深圳市福田区梅林街道办事处

工程名称 PROJECT: 梅林街道城中村垃圾收集点提升工程

图名 TITLE: 地面及墙管大样图

设计号 PROJECT No.		阶段 STATUS	施工图
专业 DISCIPLINE	装修	图号 DRAWING No.	DT-06
版本 REV.	A	日期 DATE	2021.09

深圳广域
工程设计咨询有限公司
Shenzhen Guangyu
Engineering design & consultation Co.,Ltd

工程设计证书编号： A444004738

版权所有，未经授权，不得复制

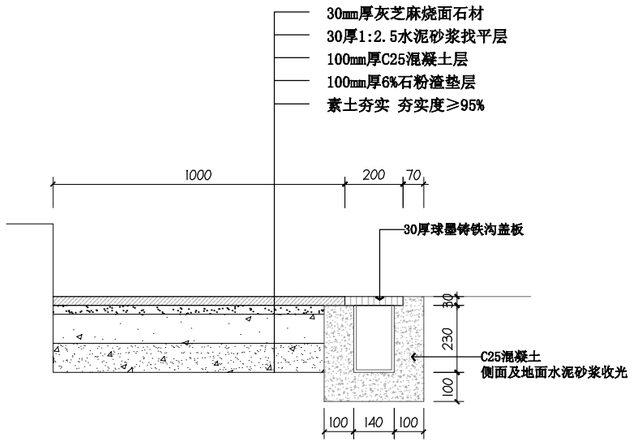

地面铺贴大样图①

SCALE 1:20

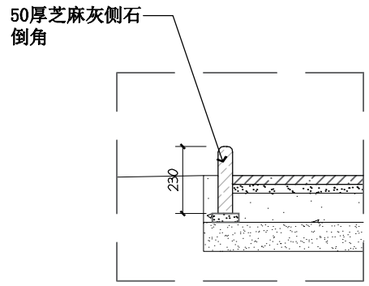

地面铺贴大样图②

SCALE 1:20

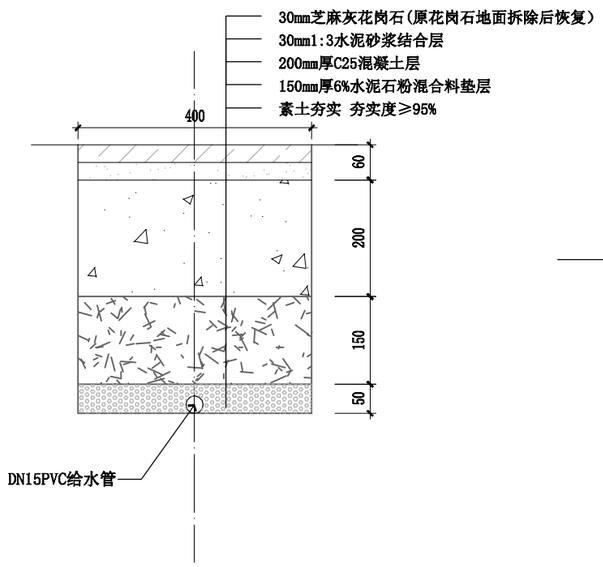

给水管敷设大样图

SCALE 1:20

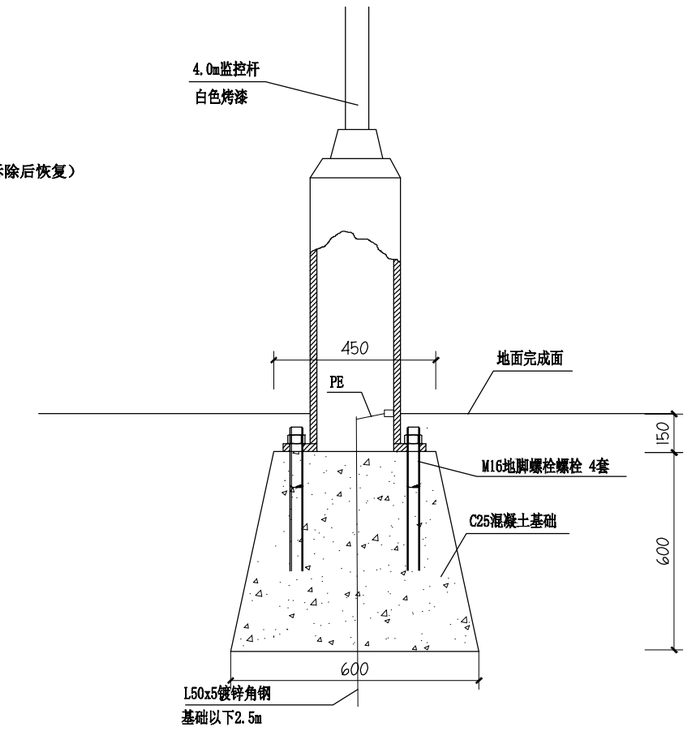

灯杆安装大样

注:采用L50x5镀锌角钢作接地极,埋深于基础以下2.5m,
基础主筋及地脚螺栓与接地极用∅12镀锌圆钢可靠焊接.

太阳能路灯参考示意图

参数说明:

1、灯杆高3米，灯杆下端直径140mm,上端80mm,,Q235B热镀锌钢材质，厚度3mm

2、太阳能电池板350*600mm,功率60W,电池容量256000mwh,照明时间＞12小时，光控+时控+遥控

3、LED灯珠＞850颗

会 签 栏 COORDINATION			
建筑 ARCH.		给排水 PLUMBING	
结构 STRUCT.		暖通空调 HVAC.	
电气 ELEC.		弱电 WEAK ELEC.	

版本号 MARK	日期 DATE	修改内容 DESCRIPTION

注册章

资质章

审定 AUTHORIZED BY	廖作宏	廖作宏
审核 PROCESSED BY	廖作宏	廖作宏
项目负责人 PROJECT DIRECTOR	张寿达	张寿达
校对 CHECKED BY	张寿达	张寿达
设计 DESIGNED BY	陈煜业	陈煜业

建设单位 CLIENT: 深圳市福田区梅林街道办事处

工程名称 PROJECT: 梅林街道城中村垃圾收集点提升工程

图名 TITLE: 地面及埋管、路灯大样图

设计号 PROJECT No.		阶段 STATUS	施工图
专业 DISCIPLINE	装修	图号 DRAWING No.	DT-07
版本 REV.	A	日期 DATE	2021.09

深圳广城
工程设计咨询有限公司
Shenzhen Guangyu Engineering design & consultation Co.,Ltd

工程设计证书编号： A444004738

版权所有，未经授权，不得复制